neno®

Savia



Table of contents
Spis treści

5	Instrukcja obsługi	**PL**
9	User manual	**EN**
12	Bedienungsanleitung	**DE**
17	Manuel de l'utilisateur	**FR**
21	Návod k použití	**CZ**
25	Používateľská príručka	**SK**
29	Használati utasítás	**HU**
33	Användarhandbok	**SE**
37	Käyttäjän käsikirja	**FI**
40	Brukerhåndbok	**NO**
44	Brugermanual	**DK**
48	Gebruikershandleiding	**NL**
52	Manual del usuario	**ES**
56	Manuale utente	**IT**
60	Manual de utilizare	**RO**
64	Korisnički priručnik	**HR/BA**
67	Uputstvo za upotrebu	**RS/ME**
71	Uporabniški priročnik	**SI**
74	Εγχειριδιο χρηστη	**GR**
79	Lietotāja rokasgrāmata	**LV**
82	Instrukcija	**LT**
86	Kasutusjuhend	**ET**
90	Керівництво користувача	**UA**
94	Ръководство за употреба	**BG**
98	Упатство за употреба	**MK**
102	Manual do utilizador	**PT**
106	Kullanim kilavuzu	**TR**

A

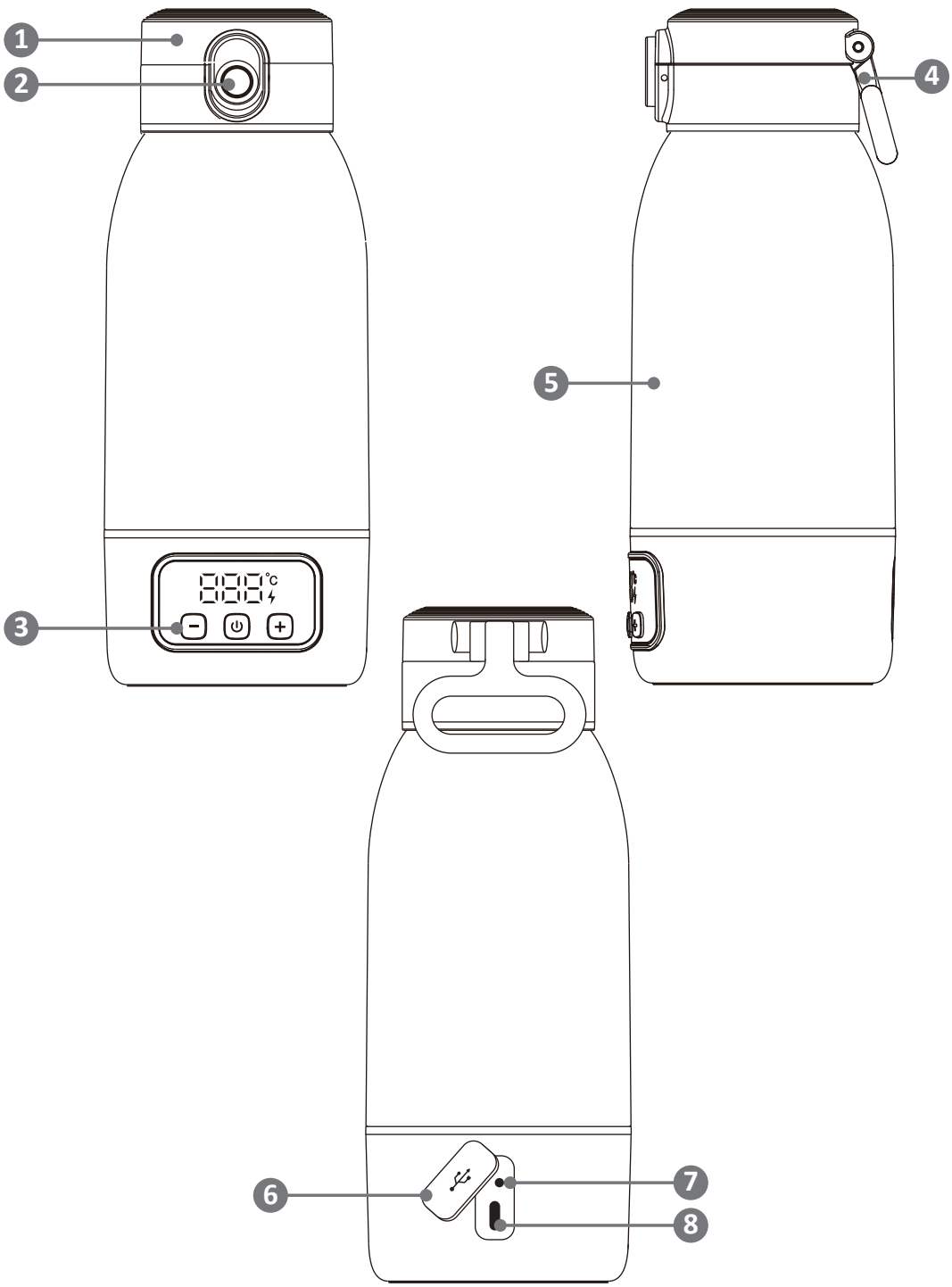

B

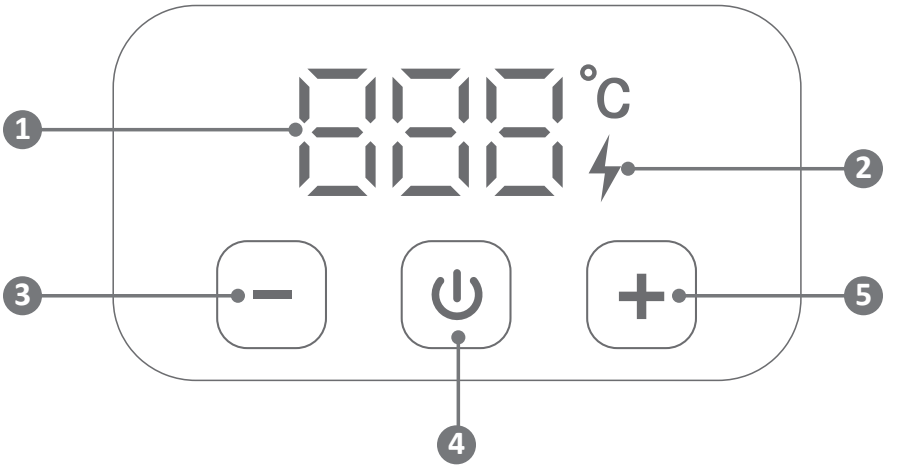

C

1

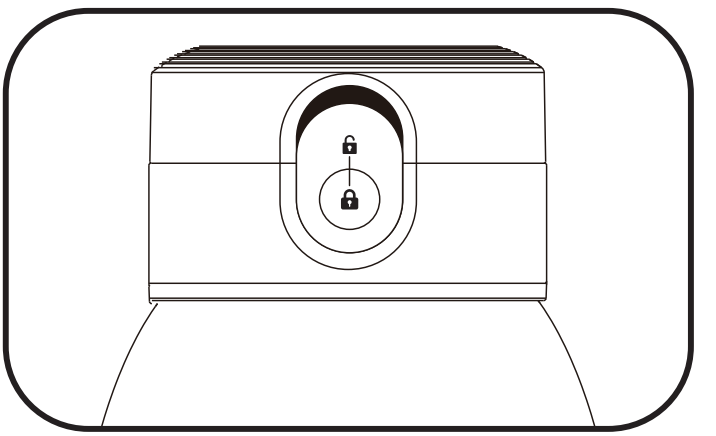

2

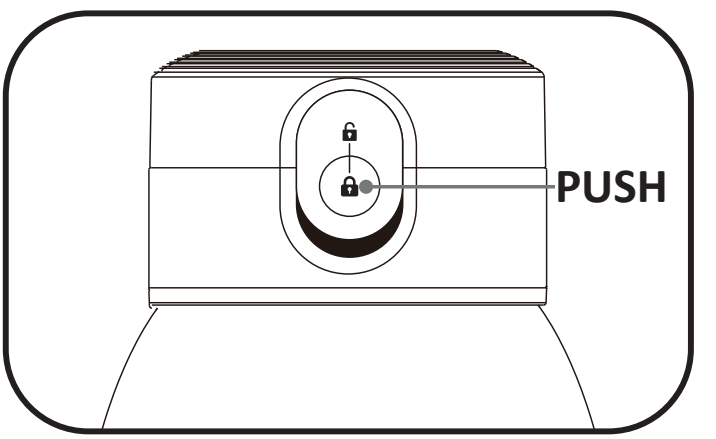

INSTRUKCJA OBSŁUGI

Szanowny Kliencie,
dziękujemy za zakup przenośnego podgrzewacza Neno Savia. Produkt służy do podgrzewania wody w celu przygotowania mleka modyfikowanego, podgrzania mleka matki, a także kawy lub herbaty. Niniejsza instrukcja obsługi zawiera wszystkie informacje niezbędne do prawidłowego użytkowania. Prosimy o zapoznanie się oraz zatrzymanie jej w razie konieczności ponownego użycia.

01. ŚRODKI OSTROŻNOŚCI

1. Nie umieszczaj urządzenia w kuchence mikrofalowej, sterylizatorze, piekarniku oraz w zmywarce.
2. Nie wlewaj do urządzenia wody w temperaturze powyżej 80°C.
3. Nie zanurzaj urządzenia w wodzie lub innych płynach.
4. Nie używaj z produktami gazowanymi.
5. Nie demontuj i nie naprawiaj produktu samodzielnie.
6. Odłącz urządzenie od zasilania, gdy będzie w pełni naładowane.
7. Ten produkt nie jest zabawką. Aby uniknąć zadławienia i poparzenia, nie zezwalaj dzieciom na zabawę urządzeniem.
8. Nie przechowuj urządzenia oraz jego opakowania w miejscu łatwo dostępnym dla dzieci. Przechowuj zasilacz oraz kabel poza zasięgiem dzieci.
9. Nie korzystaj z produktu, jeżeli którykolwiek element jest uszkodzony lub go brakuje.
10. Nie używaj akcesoriów oraz części zamiennych innych niż dołączonych do zestawu.
11. Przed rozpoczęciem podgrzewania upewnij się, że wewnątrz urządzenia znajduje się płyn.
12. Nie dotykaj gorącego wnętrza urządzenia.
13. Przed karmieniem dziecka sprawdź temperaturę pokarmu na nadgarstku.
14. Pamiętaj, aby mleko matki podgrzewać maksymalnie do temperatury 40°C. Podgrzewacza nie należy używać w celu rozmrażania mleka matki.
15. Podczas podgrzewania mleka matki należy delikatnie zamieszać zawartość podgrzewacza, co zapewni równomierne podgrzanie.

16. Nie podgrzewaj w urządzeniu innych produktów, niż wskazane przez producenta.
17. Nie przechowuj urządzenia w pobliżu wody lub źródła ciepła.
18. Części z tworzywa sztucznego, które są wystawione na działanie światła słonecznego lub wysokiej temperatury przez dłuższy czas, są narażone na naturalne zjawisko starzenia, takie jak żółknięcie.
19. Dzieci i dorośli, którzy nie są w stanie samodzielnie obsługiwać urządzenia powinni korzystać z niego pod nadzorem opiekuna.

UWAGA! Urządzenie nie jest termosem. Funkcja podtrzymywania temperatury została opisana w punkcie 5. DZIAŁANIE URZĄDZENIA.

02. ZAWARTOŚĆ ZESTAWU

1. Podgrzewacz
2. Zasilacz z kablem
3. Kabel typ-c
4. Instrukcja obsługi

03. OPIS URZĄDZENIA

PATRZ RYS. A

1. Nakrętka
2. Zabezpieczenie przed przypadkowym otwarciem
3. Wyświetlacz z przyciskami funkcyjnymi
4. Uchwyt
5. Korpus
6. Zaślepka
7. Gniazdo ładowania DC
8. Gniazdo ładowania USB-C

04. OPIS WYŚWIETLACZA I PRZYCISKÓW FUNKCYJNYCH

PATRZ RYS. B

1. Wskaźnik temperatury
2. Wskaźnik ładowania
3. Zmniejszanie temperatury
4. Włącznie/ wyłączanie/ sprawdzanie poziomu naładowania baterii
5. Zwiększanie temperatury

05. DZIAŁANIE URZĄDZENIA

1. Wciśnij i przytrzymaj przycisk B4, aby włączyć podgrzewacz (usłyszysz dwukrotny sygnał dźwiękowy). Przed włączeniem upewnij się, że w środku znajduje się płyn.
2. Po włączeniu, wskaźnik temperatury pokazuje obecną temperaturę.

Ustaw temperaturę docelową używając przycisku + lub - w zakresie pomiędzy 35℃ - 55℃. Podczas podgrzewania, wskaźnik temperatury wyświetla aktualną temperaturę.

3. Po podgrzaniu do ustawionej temperatury, urządzenie wyda trzykrotny sygnał dźwiękowy i przejdzie w tryb utrzymywania temperatury. Temperatura będzie podtrzymywana do momentu wyłączenia lub rozładowania urządzenia.
4. Wciśnij i przytrzymaj przycisk B4, aby wyłączyć podgrzewacz (usłyszysz dwukrotny sygnał dźwiękowy).
5. Kliknij dwukrotnie przycisk B4, aby sprawdzić poziom naładowania baterii.
6. Urządzenia posiada funkcję pamięci – zapamięta ostatnio wybraną temperaturę.
7. Aby zapobiec przypadkowemu otwarciu nakrętki podczas przenoszenia urządzenia należy przesunąć zabezpieczenie w dół (PATRZ RYS. C-1) oraz upewnić się, że nakrętka jest prawidłowo dokręcona. Aby otworzyć klapę nakrętki należy przesunąć zabezpieczenie do góry (PATRZ RYS. C-2) i nacisnąć dolną część zabezpieczenia.
   UWAGA! Pamiętaj, aby po wylaniu całej zawartości podgrzewanego płynu wyłączyć podgrzewacz.

06. ŁADOWANIE URZĄDZENIA

1. Podczas ładowania wskaźnik ładowania B2 miga na zielono i wyświetla się aktualny poziom baterii. Gdy urządzenie jest w pełni naładowane, wyda pojedynczy sygnał dźwiękowy, a wskaźnik ładowania B2 będzie się świecić na zielono.
2. Urządzenie informuje o rozładowaniu się baterii poprzez pięciokrotny sygnał dźwiękowy. Na wyświetlaczu pojawia się migający komunikat „L0” oraz wskaźnik ładowania B2 miga na zielono, po czym urządzenie wyłącza się.
3. Pełne ładowanie przy pomocy dołączonej do zestawu ładowarki trwa około 2h. Pełne naładowanie poprzez gniazdo USB-C trwa do 8h.
4. Urządzenie można ładować poprzez gniazdo ładowania DC, za pomocą zasilacza 12V 3A (dołączonego do zestawu) oraz poprzez gniazdo ładowania USB-C, za pomocą zasilacza 5V 2A (brak w zestawie) i kabla typ-c (dołączonego do zestawu).
5. Nie używaj podgrzewacza podczas ładowania poprzez gniazdo USB-C. Podgrzewanie jest możliwe jedynie w trakcie ładowania przy pomocy dołączonego do zestawu zasilacza.
6. Przy naładowanej w pełni baterii urządzenie może wykonać do 8 cykli grzewczych. Ilość cykli grzewczych zależy od ilości podgrzewanego płynu oraz jego temperatury początkowej i docelowej..

07. CZYSZCZENIE I PRZECHOWYWANIE

1. Przed czyszczeniem należy odłączyć urządzenie od zasilania i poczekać, aż podgrzewacz ostygnie.
2. Nie zanurzaj urządzenia w wodzie i nie płucz go pod bieżącą wodą.
3. Nie używaj silnie żrących detergentów oraz twardych gąbek.
4. Korpus urządzenia czyść za pomocą wilgotnej szmatki. Upewnij się, że zaślepka jest prawidłowo zamknięta. Następnie przetrzyj do sucha, tak aby nie było widocznych śladów po wodzie.
5. Wnętrze podgrzewacza oraz nakrętkę czyść za pomocą mieszanki wody i płynu do mycia naczyń. W razie akumulacji kamienia wlej roztwór kwasku cytrynowego lub octu z wodą (w proporcjach 1:1), odstaw na 30min. Po czyszczeniu urządzenia wypłucz dokładnie wnętrze, a następnie odstaw je do wyschnięcia.
6. Uważaj, aby nie uszkodzić powierzchni grzewczej ostrymi metalowymi narzędziami.
7. Kawa oraz herbata mogą zabarwić elementy nakrętki.
8. Wnętrze urządzenia można również czyścić za pomocą silikonowej szczotki Neno Lavar.
9. Jeśli produkt nie jest używany należy go przechowywać w suchym miejscu.

UWAGA! Wyczyść podgrzewacz przed pierwszym użyciem.

08. SPECYFIKACJA

Wejście: 5V 2A / 12V 3A
Baterie: 5000mAh 37Wh 7.4V
Materiał: stal nierdzewna 316 + PP + ABS + silikon
Pojemność: 500ml
Zakres temperatury: 35-55℃ (dokładność pomiaru ± 2℃)
Jednostka temperatury: Stopnie Celsjusza (℃)
Wymiary: 8x8x22.8cm
Waga: 715g

09. KARTA GWARANCYJNA

Produkt objęty jest 24-miesięczną gwarancją. Warunki gwarancji można znaleźć na stronie: **https://neno.pl/gwarancja**
Szczegóły, kontakt oraz adres serwisu można znaleźć na stronie:
https://neno.pl/kontakt
Specyfikacje i zawartość zestawu mogą ulec zmianie bez powiadomienia.
Przepraszamy za wszelkie niedogodności.

USER MANUAL

Dear Customer,
Thank you for purchasing the Neno Savia portable water heater. The product is designed to heat water for the preparation of breastmilk, warming breast milk, as well as coffee or tea. This user manual contains all the information necessary for correct use. Please read it and keep it in case you need to use it again.

01. PRECAUTIONS

1. Do not place the device in the microwave, steriliser, oven or dishwasher.
2. Do not pour water above 80℃ into the device.
3. Do not immerse the device in water or other liquids.
4. Do not use with carbonated products.
5. Do not disassemble or repair the product yourself.
6. Disconnect the device from the power supply when it is fully charged.
7. This product is not a toy. To avoid choking and burning, do not allow children to play with the device.
8. Do not store the device and its packaging in a place that is easily accessible to children. Keep the power supply and cable out of the reach of children.
9. Do not use the product if any component is damaged or missing.
10. Do not use accessories or spare parts other than those supplied.
11. Make sure there is liquid inside the unit before heating.
12. Do not touch the hot interior of the device.
13. Check the temperature of the food on your wrist before feeding your baby.
14. Remember to heat breast milk to a maximum temperature of 40°C. The warmer should not be used to thaw breast milk.
15. When heating breast milk, gently stir the contents of the warmer to ensure even heating.
16. Do not heat products other than those indicated by the manufacturer.
17. Do not store the unit near water or a heat source.
18. Plastic parts that are exposed to sunlight or high temperatures for long periods of time are prone to natural ageing phenomena such as yellowing.

19. Children and adults who are unable to operate the equipment themselves should use it under the supervision of a guardian.

NOTE: The appliance is not a thermos. The temperature holding function is described in section 5. OPERATION OF THE DEVICE.

02. CONTENTS OF THE KIT

1. Heater
2. Power supply with cable
3. Type-c cable
4. Operating instructions

03. DESCRIPTION OF THE DEVICE

SEE FIG. A

1. Cap
2. Protection against accidental opening
3. Display with function keys
4. Handle
5. Body
6. Cap
7. DC charging socket
8. USB-C charging socket

04. DESCRIPTION OF THE DISPLAY AND THE FUNCTION KEYS

SEE FIG. B

1. Temperature indicator
2. Charging indicator
3. Temperature reduction
4. Switch on/off/check battery level
5. Increasing the temperature

05. OPERATION OF THE DEVICE

1. Press and hold button B4 to switch on the heater (you will hear a double beep). Make sure there is liquid inside before switching on.
2. When switched on, the temperature display shows the current temperature. Set the target temperature using the + or - button between 35℃ - 55℃. During heating, the temperature indicator displays the current temperature.
3. Once heated to the set temperature, the unit will beep three times and enter temperature hold mode. The temperature will be maintained until the unit is switched off or discharged.
4. Press and hold button B4 to switch off the heater (you will hear a double beep).

5. Double-click B4 to check the battery charge level.
6. The unit has a memory function - it will remember the last selected temperature.
7. To prevent the nut from accidentally opening when moving the unit, slide the safety catch down (SEE FIG. C-1) and make sure the nut is properly tightened. To open the nut flap, slide the safety catch upwards (SEE FIG. C-2) and press the lower part of the safety catch. **NOTE:** Remember to switch off the heater after pouring out all the heated liquid.

06. CHARGING THE DEVICE

1. During charging, the charging indicator B2 flashes green and the current battery level is displayed. When the unit is fully charged, it will beep once and the B2 charge indicator will light up green.
2. The device indicates when the battery is low by beeping five times. The display shows a flashing „L0" and the charging indicator B2 flashes green, after which the device switches off.
3. A full charge using the included charger takes approximately 2h. A full charge via the USB-C socket takes up to 8h.
4. The device can be charged via the DC charging socket, using a 12V 3A power supply (included), and via the USB-C charging socket, using a 5V 2A power supply (not included) and a type-c cable (included).
5. Do not use the heater while charging via the USB-C socket. Heating is only possible while charging with the included power adapter.
6. With the battery fully charged, the unit can perform up to 8 heating cycles. The number of heating cycles depends on the amount of fluid to be heated and its initial and target temperatures.

07. CLEANING AND STORAGE

1. Unplug the unit from the power supply and allow the heater to cool down before cleaning.
2. Do not immerse the device in water or rinse it under running water.
3. Do not use highly corrosive detergents or hard sponges.
4. Clean the body of the unit with a damp cloth. Make sure that the cap is properly closed. Then wipe dry so that no water marks are visible.
5. Clean the inside of the heater and the cap with a mixture of water and washing-up liquid. In case of limescale accumulation, pour a solution of citric acid or vinegar with water (in the proportion 1:1), leave it for 30min. After cleaning the appliance, rinse the interior thoroughly and leave it to dry.
6. Be careful not to damage the heating surface with sharp metal tools.

7. Coffee and tea can stain parts of the cap.
8. The inside of the unit can also be cleaned with the Neno Lavar silicone brush.
9. When not in use, the product should be stored in a dry place.

NOTE: Clean the heater before first use.

08. SPECIFICATION
Input: 5V 2A / 12V 3A
Batteries: 5000mAh 37Wh 7.4V
Material: Stainless steel 316 + PP + ABS + silicone
Capacity: 500ml
Temperature range: 35-55℃ (accuracy of measurement ± 2℃)
Temperature unit: Degrees Celsius (℃)
Dimensions: 8x8x22.8cm
Weight: 715g

09. WARRANTY CARD
The product comes with a 24-month warranty. Warranty terms and conditions can be found at: **https://neno.pl/gwarancja**
Details, contact and service address can be found at:
https://neno.pl/kontakt
Specifications and contents are subject to change without notice. We apologise for any inconvenience.

DE

BEDIENUNGSANLEITUNG

Sehr geehrter Kunde,
Vielen Dank, dass Sie sich für den tragbaren Wasserkocher Neno Savia entschieden haben. Das Produkt ist zum Erhitzen von Wasser für die Zubereitung von Muttermilch, zum Aufwärmen von Muttermilch sowie für Kaffee oder Tee bestimmt. Diese Gebrauchsanweisung enthält alle Informationen, die für die korrekte Verwendung notwendig sind. Bitte lesen Sie sie durch und bewahren Sie sie für den Fall auf, dass Sie das Gerät erneut verwenden müssen.

01. VORSICHTSMASSNAHMEN

1. Legen Sie das Gerät nicht in die Mikrowelle, den Sterilisator, den Ofen oder die Spülmaschine.
2. Gießen Sie kein Wasser über 80℃ in das Gerät.
3. Tauchen Sie das Gerät nicht in Wasser oder andere Flüssigkeiten.
4. Nicht zusammen mit kohlensäurehaltigen Produkten verwenden.
5. Nehmen Sie das Produkt nicht selbst auseinander und reparieren Sie es nicht.
6. Trennen Sie das Gerät vom Stromnetz, wenn es vollständig aufgeladen ist.
7. Dieses Produkt ist kein Spielzeug. Um Verschlucken und Verbrennungen zu vermeiden, lassen Sie Kinder nicht mit dem Gerät spielen.
8. Bewahren Sie das Gerät und seine Verpackung nicht an einem Ort auf, der für Kinder leicht zugänglich ist. Bewahren Sie das Netzteil und das Kabel außerhalb der Reichweite von Kindern auf.
9. Verwenden Sie das Produkt nicht, wenn eine Komponente beschädigt ist oder fehlt.
10. Verwenden Sie keine anderen als die mitgelieferten Zubehör- oder Ersatzteile.
11. Vergewissern Sie sich vor dem Erhitzen, dass sich Flüssigkeit im Gerät befindet.
12. Berühren Sie nicht das heiße Innere des Geräts.
13. Prüfen Sie die Temperatur der Nahrung an Ihrem Handgelenk, bevor Sie Ihr Baby füttern.
14. Denken Sie daran, die Muttermilch auf eine Höchsttemperatur von 40°C zu erwärmen. Der Wärmer sollte nicht zum Auftauen von Muttermilch verwendet werden.
15. Wenn Sie Muttermilch erhitzen, rühren Sie den Inhalt des Wärmers vorsichtig um, um eine gleichmäßige Erwärmung zu gewährleisten.
16. Erhitzen Sie keine anderen als die vom Hersteller angegebenen Produkte.
17. Lagern Sie das Gerät nicht in der Nähe von Wasser oder einer Wärmequelle.
18. Kunststoffteile, die über einen längeren Zeitraum dem Sonnenlicht oder hohen Temperaturen ausgesetzt sind, neigen zu natürlichen Alterungserscheinungen wie Vergilbung.
19. Kinder und Erwachsene, die nicht in der Lage sind, das Gerät selbst zu bedienen, sollten es unter Aufsicht einer Aufsichtsperson benutzen.

HINWEIS: Das Gerät ist keine Thermoskanne. Die Temperaturhaltefunktion wird in Abschnitt 5 beschrieben. BEDIENUNG DES GERÄTS.

02. INHALT DES KITS

1. Heizgerät
2. Netzgerät mit Kabel
3. Typ-c-Kabel
4. Gebrauchsanweisung

03. BESCHREIBUNG DES GERÄTS

SIEHE ABB. A

1. Kappe
2. Schutz gegen versehentliches Öffnen
3. Display mit Funktionstasten
4. Handgriff
5. Körper
6. Kappe
7. DC-Ladebuchse
8. USB-C Ladebuchse

04. BESCHREIBUNG DES DISPLAYS UND DER FUNKTIONSTASTEN

SIEHE ABB. B

1. Temperaturanzeige
2. Ladeindikator
3. Senkung der Temperatur
4. Einschalten/Ausschalten/Akkustand prüfen
5. Erhöhen Sie die Temperatur

05. BEDIENUNG DES GERÄTS

1. Halten Sie die Taste B4 gedrückt, um den Ofen einzuschalten (Sie hören einen doppelten Piepton). Vergewissern Sie sich vor dem Einschalten, dass sich Flüssigkeit im Gerät befindet.
2. Beim Einschalten zeigt die Temperaturanzeige die aktuelle Temperatur an. Stellen Sie die Zieltemperatur mit der Taste + oder - zwischen 35℃ - 55℃ ein. Während des Heizens zeigt die Temperaturanzeige die aktuelle Temperatur an.
3. Sobald das Gerät die eingestellte Temperatur erreicht hat, ertönt ein dreimaliger Signalton und das Gerät wechselt in den Temperaturhalte-Modus. Die Temperatur wird gehalten, bis das Gerät ausgeschaltet oder entladen wird.
4. Halten Sie die Taste B4 gedrückt, um das Heizgerät auszuschalten (Sie hören einen doppelten Piepton).
5. Doppelklicken Sie auf B4, um den Ladezustand der Batterie zu überprüfen.

6. Das Gerät verfügt über eine Speicherfunktion - es merkt sich die zuletzt gewählte Temperatur.
7. Um zu verhindern, dass sich die Mutter beim Bewegen des Geräts versehentlich öffnet, schieben Sie die Sicherung nach unten (siehe Abb. C-1) und stellen Sie sicher, dass die Mutter richtig angezogen ist. Um die Klappe der Mutter zu öffnen, schieben Sie die Sicherung nach oben (SEHE ABB. C-2) und drücken Sie auf den unteren Teil der Sicherung.
   HINWEIS: Denken Sie daran, den Ofen auszuschalten, nachdem Sie die gesamte erhitzte Flüssigkeit ausgegossen haben.

06. DAS GERÄT AUFLADEN

1. Während des Ladevorgangs blinkt die Ladeanzeige B2 grün und der aktuelle Akkustand wird angezeigt. Wenn das Gerät vollständig aufgeladen ist, piept es einmal und die Ladeanzeige B2 leuchtet grün.
2. Das Gerät zeigt einen niedrigen Batteriestand an, indem es fünfmal piept. Auf dem Display blinkt „L0" und die Ladeanzeige B2 blinkt grün, danach schaltet sich das Gerät aus.
3. Eine vollständige Aufladung mit dem mitgelieferten Ladegerät dauert etwa 2 Stunden. Eine vollständige Ladung über den USB-C-Anschluss dauert bis zu 8 Stunden.
4. Das Gerät kann über die DC-Ladebuchse mit einem 12V 3A-Netzteil (im Lieferumfang enthalten) und über die USB-C-Ladebuchse mit einem 5V 2A-Netzteil (nicht im Lieferumfang enthalten) und einem Typ-C-Kabel (im Lieferumfang enthalten) geladen werden.
5. Verwenden Sie den Heizer nicht, während Sie ihn über die USB-C--Buchse aufladen. Das Heizen ist nur während des Ladens mit dem mitgelieferten Netzteil möglich.
6. Mit voll aufgeladenem Akku kann das Gerät bis zu 8 Heizzyklen durchführen. Die Anzahl der Heizzyklen hängt von der Menge der zu erhitzenden Flüssigkeit und deren Ausgangs- und Zieltemperatur ab.

07. REINIGUNG UND LAGERUNG

1. Trennen Sie das Gerät von der Stromversorgung und lassen Sie den Ofen abkühlen, bevor Sie ihn reinigen.
2. Tauchen Sie das Gerät nicht in Wasser ein und spülen Sie es nicht unter fließendem Wasser ab.
3. Verwenden Sie keine stark ätzenden Reinigungsmittel oder harte Schwämme.
4. Reinigen Sie das Gehäuse des Geräts mit einem feuchten Tuch. Vergewissern Sie sich, dass der Deckel richtig geschlossen ist. Wischen Sie

dann trocken, so dass keine Wasserflecken zu sehen sind.

5. Reinigen Sie das Innere des Ofens und den Deckel mit einer Mischung aus Wasser und Spülmittel. Wenn sich Kalkablagerungen gebildet haben, gießen Sie eine Lösung aus Zitronensäure oder Essig mit Wasser (im Verhältnis 1:1) und lassen Sie sie 30 Minuten einwirken. Spülen Sie das Innere des Geräts nach der Reinigung gründlich aus und lassen Sie es trocknen.
6. Achten Sie darauf, dass Sie die Heizfläche nicht mit scharfen Metallwerkzeugen beschädigen.
7. Kaffee und Tee können Teile der Kappe verfärben.
8. Das Innere des Geräts kann auch mit der Neno Lavar Silikonbürste gereinigt werden.
9. Wenn Sie das Produkt nicht verwenden, sollten Sie es an einem trockenen Ort aufbewahren.

HINWEIS: Reinigen Sie das Gerät vor dem ersten Gebrauch.

08. SPEZIFIKATION

Eingang: 5V 2A / 12V 3A
Akkus: 5000mAh 37Wh 7.4V
Material: Edelstahl 316 + PP + ABS + Silikon
Fassungsvermögen: 500ml
Temperaturbereich: 35-55℃ (Messgenauigkeit ± 2℃)
Einheit der Temperatur: Grad Celsius (℃)
Abmessungen: 8x8x22.8cm
Gewicht: 715g

09. GARANTIEKARTE

Das Produkt wird mit einer 24-monatigen Garantie geliefert. Die Garantiebedingungen finden Sie unter: **https://neno.pl/gwarancja**
Details, Kontakt und Serviceadresse finden Sie unter:
https://neno.pl/kontakt
Spezifikationen und Inhalte können ohne vorherige Ankündigung geändert werden. Wir entschuldigen uns für etwaige Unannehmlichkeiten.

MANUEL DE L'UTILISATEUR

Cher client,
Nous vous remercions d'avoir acheté le chauffe-eau portable Neno Savia. Ce produit est conçu pour chauffer de l'eau pour la préparation du lait maternel, pour réchauffer le lait maternel, ainsi que pour le café ou le thé. Ce manuel d'utilisation contient toutes les informations nécessaires à une utilisation correcte. Veuillez le lire et le conserver au cas où vous auriez besoin de l'utiliser à nouveau.

01. PRÉCAUTIONS

1. Ne mettez pas l'appareil au micro-ondes, au stérilisateur, au four ou au lave-vaisselle.
2. Ne versez pas d'eau supérieure à 80°C dans l'appareil.
3. N'immergez pas l'appareil dans l'eau ou dans d'autres liquides.
4. Ne pas utiliser avec des produits gazeux.
5. Ne démontez pas et ne réparez pas le produit vous-même.
6. Débranchez l'appareil de l'alimentation électrique lorsqu'il est complètement chargé.
7. Ce produit n'est pas un jouet. Pour éviter tout risque d'étouffement ou de brûlure, ne laissez pas les enfants jouer avec l'appareil.
8. Ne rangez pas l'appareil et son emballage dans un endroit facilement accessible aux enfants. Conservez le bloc d'alimentation et le câble hors de portée des enfants.
9. N'utilisez pas le produit si l'un de ses composants est endommagé ou manquant.
10. N'utilisez pas d'accessoires ou de pièces de rechange autres que ceux fournis.
11. Assurez-vous qu'il y a du liquide à l'intérieur de l'appareil avant de le chauffer.
12. Ne touchez pas l'intérieur chaud de l'appareil.
13. Vérifiez la température des aliments sur votre poignet avant de nourrir votre bébé.
14. N'oubliez pas de chauffer le lait maternel à une température maximale de 40°C. Le chauffe-lait ne doit pas être utilisé pour décongeler le lait maternel.

15. Lorsque vous chauffez du lait maternel, remuez doucement le contenu de la chaufferette pour assurer un chauffage homogène.
16. Ne chauffez pas d'autres produits que ceux indiqués par le fabricant.
17. Ne rangez pas l'appareil près d'une source d'eau ou de chaleur.
18. Les pièces en plastique qui sont exposées à la lumière du soleil ou à des températures élevées pendant de longues périodes sont sujettes à des phénomènes de vieillissement naturel tels que le jaunissement.
19. Les enfants et les adultes qui ne sont pas en mesure de faire fonctionner l'équipement eux-mêmes doivent l'utiliser sous la surveillance d'un tuteur.

REMARQUE : L'appareil n'est pas un thermos. La fonction de maintien de la température est décrite au point 5. FONCTIONNEMENT DE L'APPAREIL.

02. CONTENU DU KIT

1. Chauffage
2. Alimentation électrique avec câble
3. Câble de type C
4. Mode d'emploi

03. DESCRIPTION DU DISPOSITIF

VOIR FIG. A

1. Capuchon
2. Protection contre l'ouverture accidentelle
3. Afficheur avec touches de fonction
4. Poignée
5. Corps
6. Capuchon
7. Prise de charge DC
8. Prise de charge USB-C

04. DESCRIPTION DE L'ÉCRAN ET DES TOUCHES DE FONCTION

VOIR FIG. B

1. Indicateur de température
2. Indicateur de charge
3. Réduction de la température
4. Allumer/éteindre/vérifier le niveau de la batterie
5. Augmentation de la température

05. FONCTIONNEMENT DE L'APPAREIL

1. Appuyez sur le bouton B4 et maintenez-le enfoncé pour mettre le chauffage en marche (vous entendrez un double bip). Assurez-vous

qu'il y a du liquide à l'intérieur avant de le mettre en marche.

2. Lorsqu'il est allumé, l'affichage de la température indique la température actuelle. Réglez la température cible à l'aide des boutons + ou - entre 35°C - 55°C. Pendant le chauffage, l'indicateur de température affiche la température actuelle.
3. Une fois la température réglée atteinte, l'appareil émet trois bips et passe en mode de maintien de la température. La température sera maintenue jusqu'à ce que l'appareil soit éteint ou déchargé.
4. Appuyez sur le bouton B4 et maintenez-le enfoncé pour éteindre le chauffage (vous entendrez un double bip).
5. Double-cliquez sur B4 pour vérifier le niveau de charge de la batterie.
6. L'appareil est doté d'une fonction de mémorisation - il garde en mémoire la dernière température sélectionnée.
7. Pour éviter que l'écrou ne s'ouvre accidentellement lorsque vous déplacez l'appareil, faites glisser le loquet de sécurité vers le bas (VOIR FIG. C-1) et assurez-vous que l'écrou est correctement serré. Pour ouvrir le volet de l'écrou, faites glisser le loquet de sécurité vers le haut (VOIR FIG. C-2) et appuyez sur la partie inférieure du loquet de sécurité.
   REMARQUE : N'oubliez pas d'éteindre l'appareil après avoir vidé tout le liquide chauffé.

06. CHARGER L'APPAREIL

1. Pendant la charge, le témoin de charge B2 clignote en vert et le niveau actuel de la batterie est affiché. Lorsque l'appareil est complètement chargé, il émet un bip et l'indicateur de charge B2 s'allume en vert.
2. L'appareil indique que la batterie est faible en émettant cinq bips. L'écran affiche un „L0" clignotant et le témoin de charge B2 clignote en vert, après quoi l'appareil s'éteint.
3. Une charge complète à l'aide du chargeur fourni prend environ 2h. Une charge complète via la prise USB-C prend jusqu'à 8h.
4. L'appareil peut être rechargé via la prise de charge DC, à l'aide d'une alimentation 12V 3A (incluse), et via la prise de charge USB-C, à l'aide d'une alimentation 5V 2A (non incluse) et d'un câble type-c (inclus).
5. N'utilisez pas la chaufferette lorsque vous la chargez via la prise USB-C. Le chauffage n'est possible que pendant la charge avec l'adaptateur d'alimentation inclus.
6. Lorsque la batterie est complètement chargée, l'appareil peut effectuer jusqu'à 8 cycles de chauffage. Le nombre de cycles de chauffage dépend de la quantité de fluide à chauffer et de ses températures initiale et cible.

07. NETTOYAGE ET STOCKAGE

1. Débranchez l'appareil de l'alimentation électrique et laissez-le refroidir avant de le nettoyer.
2. N'immergez pas l'appareil dans l'eau et ne le rincez pas à l'eau courante.
3. N'utilisez pas de détergents très corrosifs ni d'éponges dures.
4. Nettoyez le corps de l'appareil avec un chiffon humide. Assurez-vous que le bouchon est correctement fermé. Essuyez ensuite de manière à ce qu'aucune trace d'eau ne soit visible.
5. Nettoyez l'intérieur du chauffe-eau et le bouchon avec un mélange d'eau et de liquide vaisselle. En cas d'accumulation de calcaire, versez une solution d'acide citrique ou de vinaigre avec de l'eau (dans une proportion de 1:1) et laissez agir pendant 30 minutes. Après avoir nettoyé l'appareil, rincez soigneusement l'intérieur et laissez-le sécher.
6. Veillez à ne pas endommager la surface chauffante avec des outils métalliques tranchants.
7. Le café et le thé peuvent tacher certaines parties de la casquette.
8. L'intérieur de l'appareil peut également être nettoyé à l'aide de la brosse en silicone Neno Lavar.
9. Lorsqu'il n'est pas utilisé, le produit doit être stocké dans un endroit sec.

REMARQUE : Nettoyez l'appareil avant la première utilisation.

08. SPECIFICATION

Entrée: 5V 2A / 12V 3A
Batteries: 5000mAh 37Wh 7.4V
Matériau: Acier inoxydable 316 + PP + ABS + silicone
Capacité: 500ml
Plage de température: 35-55°C (précision de la mesure ± 2°C).
Unité de température: Degrés Celsius (°C)
Dimensions: 8x8x22.8cm
Poids: 715g

09. CARTE DE GARANTIE

Le produit est assorti d'une garantie de 24 mois. Les conditions de garantie peuvent être consultées à l'adresse suivante**:**
https://neno.pl/gwarancja
Les détails, le contact et l'adresse du service peuvent être trouvés à l'adresse suivante: **https://neno.pl/kontakt**
Les spécifications et le contenu peuvent être modifiés sans préavis. Nous vous prions de nous excuser pour tout désagrément.

NÁVOD K POUŽITÍ

Vážený zákazníku,
Děkujeme, že jste si zakoupili přenosný ohřívač vody Neno Savia. Výrobek je určen k ohřevu vody pro přípravu mateřského mléka, ohřevu mateřského mléka, ale i kávy nebo čaje. Tento návod k použití obsahuje všechny informace potřebné pro správné používání. Přečtěte si jej a uschovejte pro případ, že byste jej potřebovali znovu použít.

01. OPATŘENÍ

1. Přístroj nevkládejte do mikrovlnné trouby, sterilizátoru, trouby ani myčky nádobí.
2. Do přístroje nenalévejte vodu o teplotě vyšší než 80 °C.
3. Zařízení neponořujte do vody ani jiných tekutin.
4. Nepoužívejte s produkty sycenými oxidem uhličitým.
5. Výrobek sami nerozebírejte ani neopravujte.
6. Po úplném nabití odpojte zařízení od zdroje napájení.
7. Tento výrobek není hračka. Abyste zabránili udušení a popálení, nedovolte dětem, aby si s přístrojem hrály.
8. Neskladujte přístroj a jeho obal na místě, které je snadno přístupné dětem. Napájecí zdroj a kabel uchovávejte mimo dosah dětí.
9. Nepoužívejte výrobek, pokud je některá součást poškozená nebo chybí.
10. Nepoužívejte jiné než dodané příslušenství nebo náhradní díly.
11. Před ohřevem se ujistěte, že je uvnitř jednotky kapalina.
12. Nedotýkejte se horkého vnitřku zařízení.
13. Před krmením dítěte zkontrolujte teplotu jídla na zápěstí.
14. Nezapomeňte mateřské mléko ohřát na teplotu maximálně 40°C. Ohřívač by se neměl používat k rozmrazování mateřského mléka.
15. Při ohřívání mateřského mléka obsah ohřívače jemně promíchejte, abyste zajistili rovnoměrný ohřev.
16. Nezahřívejte jiné výrobky než ty, které uvádí výrobce.
17. Přístroj neskladujte v blízkosti vody nebo zdroje tepla.
18. Plastové díly, které jsou dlouhodobě vystaveny slunečnímu záření nebo vysokým teplotám, jsou náchylné k přirozenému stárnutí, například ke žloutnutí.

19. Děti a dospělí, kteří nejsou schopni zařízení sami ovládat, by jej měli používat pod dohledem opatrovníka.

POZNÁMKA: Spotřebič není termoska. Funkce udržování teploty je popsána v části 5. PROVOZ ZAŘÍZENÍ.

02. OBSAH SADY

1. Ohřívač
2. Napájecí zdroj s kabelem
3. Kabel typu C
4. Návod k obsluze

03. POPIS ZAŘÍZENÍ

VIZ OBR. A

1. Čepice
2. Ochrana proti náhodnému otevření
3. Displej s funkčními tlačítky
4. Rukojeť
5. Tělo
6. Čepice
7. Zásuvka pro nabíjení stejnosměrným proudem
8. Nabíjecí zásuvka USB-C

04. POPIS DISPLEJE A FUNKČNÍCH TLAČÍTEK

VIZ OBR. B

1. Indikátor teploty
2. Indikátor nabíjení
3. Snížení teploty
4. Zapnutí/vypnutí/kontrola stavu baterie
5. Zvýšení teploty

05. PROVOZ ZAŘÍZENÍ

1. Stisknutím a podržením tlačítka B4 zapněte ohřívač (ozve se dvojité pípnutí). Před zapnutím se ujistěte, že je uvnitř kapalina.
2. Po zapnutí se na displeji zobrazuje aktuální teplota. Pomocí tlačítka + nebo - nastavte cílovou teplotu v rozmezí 35 °C - 55 °C. Během ohřevu se na ukazateli teploty zobrazuje aktuální teplota.
3. Po zahřátí na nastavenou teplotu přístroj třikrát pípne a přejde do režimu udržování teploty. Teplota bude udržována až do vypnutí nebo vybití jednotky.
4. Stisknutím a podržením tlačítka B4 ohřívač vypnete (ozve se dvojité pípnutí).

5. Dvojitým kliknutím na položku B4 zkontrolujte úroveň nabití baterie.
6. Přístroj má paměťovou funkci - pamatuje si poslední zvolenou teplotu.
7. Abyste zabránili náhodnému otevření matice při přemisťování jednotky, posuňte pojistku dolů (viz obr. C-1) a ujistěte se, že je matice řádně dotažena. Chcete-li otevřít klapku matice, posuňte bezpečnostní pojistku nahoru (PODÍVEJTE SE NA OBRÁZEK C-2) a stiskněte spodní část bezpečnostní pojistky.
   POZNÁMKA: Po vylití veškeré ohřáté kapaliny nezapomeňte ohřívač vypnout.

06. NABÍJENÍ ZAŘÍZENÍ

1. Během nabíjení bliká indikátor nabíjení B2 zeleně a zobrazuje se aktuální úroveň nabití baterie. Když je přístroj plně nabitý, jednou pípne a indikátor nabíjení B2 se rozsvítí zeleně.
2. Přístroj signalizuje vybití baterie pěti pípnutími. Na displeji se zobrazí blikající „L0" a indikátor nabíjení B2 bliká zeleně, poté se zařízení vypne.
3. Plné nabití pomocí přiložené nabíječky trvá přibližně 2 h. Plné nabití pomocí zásuvky USB-C trvá až 8 h.
4. Zařízení lze nabíjet přes nabíjecí zásuvku DC pomocí napájecího zdroje 12 V 3A (je součástí dodávky) a přes nabíjecí zásuvku USB-C pomocí napájecího zdroje 5 V 2A (není součástí dodávky) a kabelu typu C (je součástí dodávky).
5. Během nabíjení přes zásuvku USB-C ohřívač nepoužívejte. Ohřev je možný pouze při nabíjení pomocí přiloženého napájecího adaptéru.
6. S plně nabitou baterií může přístroj provést až 8 cyklů ohřevu. Počet ohřívacích cyklů závisí na množství ohřívané kapaliny a její počáteční a cílové teplotě.

07. ČIŠTĚNÍ A SKLADOVÁNÍ

1. Před čištěním odpojte přístroj od napájení a nechte ohřívač vychladnout.
2. Přístroj neponořujte do vody ani jej neoplachujte pod tekoucí vodou.
3. Nepoužívejte vysoce agresivní čisticí prostředky ani tvrdé houbičky.
4. Tělo přístroje čistěte vlhkým hadříkem. Ujistěte se, že je uzávěr řádně uzavřen. Poté otřete do sucha tak, aby nebyly vidět žádné stopy po vodě.
5. Vyčistěte vnitřek ohřívače a víčko směsí vody a prostředku na mytí nádobí. V případě nahromadění vodního kamene nalijte roztok kyseliny citronové nebo octa s vodou (v poměru 1:1) a nechte působit

30 min. Po vyčištění spotřebiče důkladně opláchněte vnitřní prostor a nechte jej uschnout.

6. Dávejte pozor, abyste nepoškodili topnou plochu ostrými kovovými nástroji.
7. Káva a čaj mohou zabarvit části uzávěru.
8. Vnitřek jednotky lze také čistit silikonovým kartáčkem Neno Lavar.
9. Pokud se výrobek nepoužívá, měl by být uložen na suchém místě.

POZNÁMKA: Před prvním použitím ohřívač vyčistěte.

08. SPECIFIKACE

Vstupní údaje: 5V 2A / 12V 3A
Baterie: 5000mAh 37Wh 7,4V
Materiál: Nerezová ocel 316 + PP + ABS + silikon
Objem: 500 ml
Teplotní rozsah: Teplotní rozsah: 35-55 ℃ (přesnost měření ± 2 ℃)
Jednotka teploty: Stupně Celsia (℃)
Rozměry: Rozměry: 8x8x22,8 cm
Hmotnost: 715 g

09. ZÁRUČNÍ KARTA

Na výrobek se vztahuje záruka 24 měsíců. Záruční podmínky naleznete na adrese: **https://neno.pl/gwarancja.**
Podrobnosti, kontakt a adresu pro poskytování služeb naleznete na adrese: **https://neno.pl/kontakt**.
Specifikace a obsah se mohou změnit bez předchozího upozornění. Omlouváme se za případné nepříjemnosti.

POUŽÍVATEĽSKÁ PRÍRUČKA

Vážený zákazník,
Ďakujeme, že ste si zakúpili prenosný ohrievač vody Neno Savia. Výrobok je určený na ohrev vody na prípravu materského mlieka, ohrievanie materského mlieka, ako aj kávy alebo čaju. Tento návod na použitie obsahuje všetky informácie potrebné na správne používanie. Prečítajte si ho a uschovajte pre prípad, že by ste ho potrebovali znovu použiť.

01. PREKÁŽKY

1. Zariadenie nevkladajte do mikrovlnnej rúry, sterilizátora, rúry na pečenie ani umývačky riadu.
2. Do zariadenia nenalievajte vodu s teplotou nad 80 ℃.
3. Zariadenie neponárajte do vody ani iných kvapalín.
4. Nepoužívajte so sýtenými výrobkami.
5. Výrobok sami nerozoberajte ani neopravujte.
6. Po úplnom nabití odpojte zariadenie od zdroja napájania.
7. Tento výrobok nie je hračka. Aby ste zabránili zaduseniu a popáleniu, nedovoľte deťom hrať sa so zariadením.
8. Zariadenie a jeho obal neukladajte na mieste, ktoré je ľahko prístupné deťom. Napájací zdroj a kábel uchovávajte mimo dosahu detí.
9. Nepoužívajte výrobok, ak je niektorá jeho súčasť poškodená alebo chýba.
10. Nepoužívajte iné príslušenstvo alebo náhradné diely, ako sú dodané.
11. Pred ohrevom sa uistite, že je v jednotke kvapalina.
12. Nedotýkajte sa horúceho vnútra zariadenia.
13. Pred kŕmením dieťaťa skontrolujte teplotu jedla na zápästí.
14. Nezabudnite ohriať materské mlieko na teplotu maximálne 40°C. Ohrievač by sa nemal používať na rozmrazovanie materského mlieka.
15. Pri ohrievaní materského mlieka obsah ohrievača jemne premiešajte, aby ste zabezpečili rovnomerné ohrievanie.
16. Neohrievajte iné výrobky ako tie, ktoré uvádza výrobca.
17. Prístroj neskladujte v blízkosti vody alebo zdroja tepla.
18. Plastové diely, ktoré sú dlhodobo vystavené slnečnému žiareniu alebo vysokým teplotám, sú náchylné na prirodzené javy starnutia, ako je napríklad žltnutie.

19. Deti a dospelí, ktorí nie sú schopní sami obsluhovať zariadenie, by ho mali používať pod dohľadom opatrovníka.

POZNÁMKA: Spotrebič nie je termoska. Funkcia udržiavania teploty je opísaná v časti 5. PREVÁDZKA ZARIADENIA.

02. OBSAH SÚPRAVY

1. Ohrievač
2. Napájací zdroj s káblom
3. Kábel typu C
4. Návod na obsluhu

03. OPIS ZARIADENIA

POZRI OBRÁZOK A

1. Čiapka
2. Ochrana proti náhodnému otvoreniu
3. Displej s funkčnými tlačidlami
4. Rukoväť
5. Telo
6. Čiapka
7. Nabíjacia zásuvka DC
8. Nabíjacia zásuvka USB-C

04. POPIS DISPLEJA A FUNKČNÝCH TLAČIDIEL

POZRI OBRÁZOK B

1. Indikátor teploty
2. Indikátor nabíjania
3. Zníženie teploty
4. Zapnutie/vypnutie/kontrola stavu batérie
5. Zvyšovanie teploty

05. PREVÁDZKA ZARIADENIA

1. Stlačením a podržaním tlačidla B4 zapnite ohrievač (ozve sa dvojité pípnutie). Pred zapnutím sa uistite, že je vo vnútri kvapalina.
2. Po zapnutí sa na displeji zobrazuje aktuálna teplota. Pomocou tlačidla + alebo - nastavte cieľovú teplotu v rozmedzí 35 °C - 55 °C. Počas ohrievania sa na ukazovateli teploty zobrazuje aktuálna teplota.
3. Po zahriatí na nastavenú teplotu jednotka trikrát pípne a prejde do režimu udržiavania teploty. Teplota sa bude udržiavať až do vypnutia alebo vybitia jednotky.
4. Stlačením a podržaním tlačidla B4 vypnete ohrievač (ozve sa dvojité pípnutie).

5. Dvakrát kliknite na položku B4, aby ste skontrolovali úroveň nabitia batérie.
6. Prístroj má pamäťovú funkciu - zapamätá si poslednú zvolenú teplotu.
7. Aby ste zabránili náhodnému otvoreniu matice pri premiestňovaní jednotky, posuňte bezpečnostnú poistku nadol (pozri obr. C-1) a uistite sa, že je matica správne utiahnutá. Ak chcete otvoriť klapku matice, posuňte bezpečnostnú poistku smerom nahor (POZRITE SI OBRÁZOK C-2) a stlačte spodnú časť bezpečnostnej poistky.
   POZNÁMKA: Po vyliatí všetkej ohriatej kvapaliny nezabudnite ohrievač vypnúť.

06. NABÍJANIE ZARIADENIA

1. Počas nabíjania bliká indikátor nabíjania B2 na zeleno a zobrazuje sa aktuálna úroveň nabitia batérie. Keď je jednotka úplne nabitá, raz pípne a indikátor nabíjania B2 sa rozsvieti na zeleno.
2. Zariadenie signalizuje vybitie batérie päťnásobným pípnutím. Na displeji sa zobrazí blikajúce „L0" a indikátor nabíjania B2 bliká na zeleno, potom sa zariadenie vypne.
3. Úplné nabitie pomocou dodanej nabíjačky trvá približne 2 h. Úplné nabitie cez zásuvku USB-C trvá až 8 h.
4. Zariadenie je možné nabíjať prostredníctvom nabíjacej zásuvky DC s použitím napájacieho zdroja 12 V 3 A (je súčasťou dodávky) a prostredníctvom nabíjacej zásuvky USB-C s použitím napájacieho zdroja 5 V 2 A (nie je súčasťou dodávky) a kábla typu C (je súčasťou dodávky).
5. Počas nabíjania cez zásuvku USB-C ohrievač nepoužívajte. Vyhrievanie je možné len počas nabíjania pomocou priloženého napájacieho adaptéra.
6. Pri plne nabitej batérii môže zariadenie vykonať až 8 cyklov ohrevu. Počet cyklov ohrevu závisí od množstva ohrievanej kvapaliny a jej počiatočnej a cieľovej teploty.

07. ČISTENIE A SKLADOVANIE

1. Pred čistením odpojte zariadenie od elektrickej siete a nechajte ohrievač vychladnúť.
2. Zariadenie neponárajte do vody ani ho neoplachujte pod tečúcou vodou.
3. Nepoužívajte vysoko korozívne čistiace prostriedky ani tvrdé špongie.
4. Teleso prístroja vyčistite vlhkou handričkou. Uistite sa, že je uzáver správne uzavretý. Potom utrite do sucha tak, aby neboli viditeľné žiadne stopy po vode.

5. Vnútro ohrievača a uzáver vyčistite zmesou vody a prostriedku na umývanie riadu. V prípade nahromadenia vodného kameňa nalejte roztok kyseliny citrónovej alebo octu s vodou (v pomere 1:1) a nechajte pôsobiť 30 min. Po vyčistení spotrebiča dôkladne opláchnite jeho vnútro a nechajte ho vyschnúť.
6. Dávajte pozor, aby ste nepoškodili ohrevnú plochu ostrými kovovými nástrojmi.
7. Káva a čaj môžu zafarbiť časti uzáveru.
8. Vnútro jednotky možno čistiť aj pomocou silikónovej kefky Neno Lavar.
9. Ak sa výrobok nepoužíva, mal by sa skladovať na suchom mieste.

POZNÁMKA: Pred prvým použitím ohrievač vyčistite.

08. ŠPECIFIKÁCIA

Vstupné údaje: 5V 2A / 12V 3A
Batérie: 5000mAh 37Wh 7,4V
Materiál: Nerezová oceľ 316 + PP + ABS + silikón
Objem: 500 ml
Teplotný rozsah: 35-55 ℃ (presnosť merania ± 2 ℃)
Jednotka teploty: Stupne Celzia (℃)
Rozmery: 8x8x22,8 cm
Hmotnosť: 715 g

09. ZÁRUČNÁ KARTA

Na výrobok sa vzťahuje 24-mesačná záruka. Záručné podmienky nájdete na adrese: **https://neno.pl/gwarancja**
Podrobnosti, kontaktné údaje a servisnú adresu nájdete na:
https://neno.pl/kontakt
Špecifikácie a obsah sa môžu zmeniť bez predchádzajúceho upozornenia.
Ospravedlňujeme sa za prípadné nepríjemnosti.

HASZNÁLATI UTASÍTÁS

Kedves Ügyfél,
Köszönjük, hogy megvásárolta a Neno Savia hordozható vízmelegítőt. A terméket az anyatej elkészítéséhez, az anyatej melegítéséhez, valamint kávé vagy tea melegítéséhez szükséges víz melegítésére tervezték. Ez a használati útmutató tartalmazza a helyes használathoz szükséges összes információt. Kérjük, olvassa el, és őrizze meg arra az esetre, ha újra használni szeretné a készüléket.

01. ÓVINTSZABÁLYOK

1. Ne tegye a készüléket mikrohullámú sütőbe, sterilizálóba, sütőbe vagy mosogatógépbe.
2. Ne öntsön 80 ℃ feletti vizet a készülékbe.
3. Ne merítse a készüléket vízbe vagy más folyadékba.
4. Ne használja szénsavas termékekkel.
5. Ne szerelje szét vagy javítsa meg a terméket saját maga.
6. Ha a készülék teljesen feltöltődött, válassza le a készüléket a tápegységről.
7. Ez a termék nem játék. A fulladás és az égés elkerülése érdekében ne engedje, hogy a gyermekek játszanak a készülékkel.
8. Ne tárolja a készüléket és annak csomagolását olyan helyen, amely gyermekek számára könnyen hozzáférhető. Tartsa a tápegységet és a kábelt gyermekek számára elérhetetlen helyen.
9. Ne használja a terméket, ha bármelyik alkatrész sérült vagy hiányzik.
10. Ne használjon a mellékeltektől eltérő tartozékokat vagy pótalkatrészeket.
11. Fűtés előtt győződjön meg arról, hogy van-e folyadék a készülékben.
12. Ne érintse meg a készülék forró belsejét.
13. Ellenőrizze az étel hőmérsékletét a csuklóján, mielőtt megetetné a babát.
14. Ne feledje, hogy az anyatejet legfeljebb 40°C kell felmelegíteni. A melegítő nem használható az anyatej felolvasztására.
15. Az anyatej melegítésekor óvatosan keverje meg a melegítő tartalmát az egyenletes melegítés érdekében.
16. Ne melegítsen a gyártó által megadottaktól eltérő termékeket.

17. Ne tárolja a készüléket víz vagy hőforrás közelében.
18. A hosszú ideig napfénynek vagy magas hőmérsékletnek kitett műanyag alkatrészek hajlamosak a természetes öregedési jelenségekre, például a sárgulásra.
19. Azoknak a gyermekeknek és felnőtteknek, akik nem képesek maguk kezelni a berendezést, azt egy gondviselő felügyelete mellett kell használniuk.

MEGJEGYZÉS: A készülék nem termosz. A hőmérséklet-tartási funkciót az 5. szakasz ismerteti. A KÉSZÜLÉK MŰKÖDÉSE.

02. A KÉSZLET TARTALMA

1. Fűtőberendezés
2. Tápegység kábellel
3. C típusú kábel
4. Használati utasítás

03. A KÉSZÜLÉK LEÍRÁSA

LÁSD AZ A ÁBRÁT

1. Cap
2. Véletlen nyitás elleni védelem
3. Kijelző funkcióbillentyűkkel
4. Fogantyú
5. Test
6. Cap
7. DC töltőaljzat
8. USB-C töltőcsatlakozó

04. A KIJELZŐ ÉS A FUNKCIÓBILLENTYŰK LEÍRÁSA

LÁSD A B ÁBRÁT

1. Hőmérsékletjelző
2. Töltés jelző
3. Hőmérséklet csökkentése
4. Be-/ kikapcsolás/az akkumulátor szintjének ellenőrzése
5. A hőmérséklet növelése

05. A KÉSZÜLÉK MŰKÖDÉSE

1. Nyomja meg és tartsa lenyomva a B4 gombot a fűtőberendezés bekapcsolásához (kettős hangjelzés hallatszik). A bekapcsolás előtt győződjön meg arról, hogy van-e folyadék a készülékben.
2. Bekapcsoláskor a hőmérséklet-kijelző az aktuális hőmérsékletet mutatja. A + vagy - gombbal állítsa be a célhőmérsékletet 35 ℃ - 55

°C között. Fűtés közben a hőmérsékletjelző az aktuális hőmérsékletet mutatja.

3. Miután a készülék a beállított hőmérsékletre felmelegedett, a készülék háromszor csipog, és hőmérséklet-tartási üzemmódba lép. A hőmérsékletet a készülék kikapcsolásáig vagy lemerüléséig tartja.
4. Nyomja meg és tartsa lenyomva a B4 gombot a fűtőberendezés kikapcsolásához (kettős hangjelzés hallatszik).
5. Kattintson duplán a B4-re az akkumulátor töltöttségi szintjének ellenőrzéséhez.
6. A készülék memóriafunkcióval rendelkezik - megjegyzi az utoljára kiválasztott hőmérsékletet.
7. Annak megakadályozására, hogy az anya véletlenül kinyíljon a készülék mozgatása közben, csúsztassa lefelé a biztonsági reteszt (LÁSD C-1 ÁBRÁT), és győződjön meg róla, hogy az anya megfelelően meg van-e húzva. Az anyacsap kinyitásához csúsztassa felfelé a biztonsági reteszt (LÁSZLÓ C-2. ÁBRA), és nyomja meg a biztonsági retesz alsó részét.
   MEGJEGYZÉS: Ne felejtse el kikapcsolni a fűtőberendezést, miután kiöntötte az összes felmelegített folyadékot.

06. A KÉSZÜLÉK TÖLTÉSE

1. Töltés közben a töltésjelző B2 zöld színben villog, és megjelenik az akkumulátor aktuális töltöttségi szintje. Amikor a készülék teljesen feltöltődött, egyszer csipogni fog, és a B2 töltésjelző zöld színnel világít.
2. A készülék ötszöri csipogással jelzi, ha az akkumulátor töltöttsége alacsony. A kijelzőn villogó „L0” jelenik meg, és a töltésjelző B2 zöld színnel villog, majd a készülék kikapcsol.
3. A mellékelt töltővel történő teljes feltöltés körülbelül 2 órát vesz igénybe. Az USB-C aljzaton keresztül történő teljes feltöltés legfeljebb 8 órát vesz igénybe.
4. A készüléket a DC töltőaljzaton keresztül egy 12V-os 3A tápegységgel (tartozék), illetve az USB-C töltőaljzaton keresztül egy 5V-os 2A tápegységgel (nem tartozék) és egy C típusú kábellel (tartozék) lehet tölteni.
5. Ne használja a fűtőberendezést az USB-C aljzaton keresztül történő töltés közben. A fűtés csak a mellékelt hálózati adapterrel történő töltés közben lehetséges.
6. Teljesen feltöltött akkumulátorral a készülék akár 8 fűtési ciklusra is képes. A fűtési ciklusok száma a felmelegítendő folyadék mennyiségétől, valamint a kiindulási és a célhőmérséklettől függ.

07. TISZTÍTÁS ÉS TÁROLÁS

1. Húzza ki a készüléket az áramforrásból, és tisztítás előtt hagyja, hogy a fűtőtest lehűljön.
2. Ne merítse a készüléket vízbe, és ne öblítse folyó víz alatt.
3. Ne használjon erősen maró hatású tisztítószereket vagy kemény szivacsokat.
4. Tisztítsa meg a készülék testét nedves ruhával. Győződjön meg róla, hogy a kupak megfelelően zárva van. Ezután törölje szárazra úgy, hogy ne legyenek láthatóak víznyomok.
5. Tisztítsa meg a fűtőtest belsejét és a kupakot víz és mosogatószer keverékével. Vízkő felhalmozódása esetén öntsön citromsav vagy ecet oldatot vízzel (1:1 arányban), hagyja állni 30 percig. A készülék tisztítása után alaposan öblítse ki a készülék belsejét, és hagyja megszáradni.
6. Vigyázzon, hogy éles fémeszközökkel ne sértse meg a fűtőfelületet.
7. A kávé és a tea elszínezheti a kupak egyes részeit.
8. A készülék belseje a Neno Lavar szilikonkefével is tisztítható.
9. Amikor a terméket nem használják, száraz helyen kell tárolni.

MEGJEGYZÉS: Első használat előtt tisztítsa meg a fűtőberendezést.

08. MŰSZAKI ADATOK

Bemenet: 3A
Akkumulátorok: 5000mAh 37Wh 7.4V
Anyag: rozsdamentes acél 316 + PP + ABS + szilikon
Kapacitás: 500ml
Hőmérséklet-tartomány: (a mérés pontossága ± 2 ℃)
Hőmérséklet egység: Celsius fok (℃)
Méretek: 8x8x22.8cm
Súly: 715g

09. GARANCIA KÁRTYA

A termékre 24 hónapos garancia vonatkozik. A garanciális feltételek a következő weboldalon találhatók: **https://neno.pl/gwarancja**
Részletek, elérhetőség és a szolgáltatás címe a következő címen található: **https://neno.pl/kontakt**
A specifikációk és a tartalom előzetes értesítés nélkül változhatnak. Elnézést kérünk az esetleges kellemetlenségekért.

ANVÄNDARHANDBOK

Kära kund,
Tack för att du har köpt den bärbara varmvattenberedaren Neno Savia. Produkten är utformad för att värma vatten för beredning av bröstmjölk, uppvärmning av bröstmjölk samt kaffe eller te. Denna användarhandbok innehåller all information som krävs för korrekt användning. Läs igenom den och spara den ifall du behöver använda den igen.

01. FÖRSIKTIGHETSÅTGÄRDER

1. Placera inte apparaten i mikrovågsugn, sterilisator, ugn eller diskmaskin.
2. Häll inte vatten över 80 °C i enheten.
3. Sänk inte ner enheten i vatten eller andra vätskor.
4. Använd inte med kolsyrade produkter.
5. Produkten får inte demonteras eller repareras av dig själv.
6. Koppla bort enheten från strömförsörjningen när den är fulladdad.
7. Denna produkt är inte en leksak. För att undvika kvävning och brännskador, låt inte barn leka med enheten.
8. Förvara inte enheten och dess förpackning på en plats som är lättåtkomlig för barn. Förvara strömförsörjningen och kabeln utom räckhåll för barn.
9. Använd inte produkten om någon komponent är skadad eller saknas.
10. Använd inte andra tillbehör eller reservdelar än de som medföljer.
11. Kontrollera att det finns vätska i enheten före uppvärmning.
12. Rör inte vid den heta insidan av enheten.
13. Kontrollera matens temperatur på din handled innan du matar ditt barn.
14. Tänk på att värma bröstmjölken till en temperatur på högst 40°C. Värmaren ska inte användas för att tina bröstmjölk.
15. Vid uppvärmning av bröstmjölk, rör försiktigt om innehållet i värmaren för att säkerställa jämn uppvärmning.
16. Värm inte upp andra produkter än de som anges av tillverkaren.
17. Förvara inte enheten nära vatten eller en värmekälla.
18. Plastdetaljer som utsätts för solljus eller höga temperaturer under långa tidsperioder är benägna att drabbas av naturliga åldringsfenomen som gulning.

19. Barn och vuxna som inte kan använda utrustningen själva bör använda den under överinseende av en vårdnadshavare.

OBS: Apparaten är inte en termos. Temperaturhållningsfunktionen beskrivs i avsnitt 5. DRIFT AV ENHETEN.

02. INNEHÅLL I SATSEN

1. Värmeelement
2. Strömförsörjning med kabel
3. Typ-c-kabel
4. Bruksanvisning

03. BESKRIVNING AV ENHETEN

SE FIG. A

1. Kåpa
2. Skydd mot oavsiktlig öppning
3. Display med funktionsknappar
4. Handtag
5. Kropp
6. Kåpa
7. DC-laddningsuttag
8. USB-C laddningsuttag

04. BESKRIVNING AV DISPLAYEN OCH FUNKTIONSKNAPPARNA

SE FIG. B

1. Temperaturindikator
2. Laddningsindikator
3. Temperatursänkning
4. Slå på/av/kontrollera batterinivån
5. Höjning av temperaturen

05. DRIFT AV ENHETEN

1. Håll knappen B4 intryckt för att slå på värmaren (du hör en dubbel ljudsignal). Kontrollera att det finns vätska i behållaren innan du slår på den.
2. När den är påslagen visar temperaturdisplayen den aktuella temperaturen. Ställ in önskad temperatur med + eller - knappen mellan 35°C - 55°C. Under uppvärmningen visar temperaturindikatorn den aktuella temperaturen.
3. När enheten har värmts upp till den inställda temperaturen piper den tre gånger och går in i temperaturhållningsläge. Temperaturen bibehålls tills enheten stängs av eller laddas ur.

4. Tryck och håll in knappen B4 för att stänga av värmaren (du hör en dubbel ljudsignal).
5. Dubbelklicka på B4 för att kontrollera batteriets laddningsnivå.
6. Enheten har en minnesfunktion - den kommer ihåg den senast valda temperaturen.
7. För att förhindra att muttern öppnas av misstag när du flyttar enheten, skjut ner säkerhetsspärren (SE FIG. C-1) och se till att muttern är ordentligt åtdragen. För att öppna mutterluckan, skjut säkerhetsspärren uppåt (SE FIG. C-2) och tryck på den nedre delen av säkerhetsspärren.
   OBS: Kom ihåg att stänga av värmaren efter att du hällt ut all uppvärmd vätska.

06. LADDNING AV ENHETEN

1. Under laddningen blinkar laddningsindikatorn B2 grönt och den aktuella batterinivån visas. När enheten är fulladdad hörs en ljudsignal och laddningsindikatorn B2 lyser grönt.
2. Apparaten indikerar låg batterinivå genom att pipa fem gånger. På displayen visas ett blinkande „L0” och laddningsindikatorn B2 blinkar grönt, varefter apparaten stängs av.
3. En full laddning med den medföljande laddaren tar cirka 2 timmar. En full laddning via USB-C-uttaget tar upp till 8 timmar.
4. Enheten kan laddas via DC-laddningsuttaget med en 12V 3A strömförsörjning (medföljer) och via USB-C-laddningsuttaget med en 5V 2A strömförsörjning (medföljer ej) och en typ C-kabel (medföljer).
5. Använd inte värmaren när du laddar via USB-C-uttaget. Uppvärmning är endast möjlig vid laddning med den medföljande strömadaptern.
6. När batteriet är fulladdat kan enheten utföra upp till 8 uppvärmningscykler. Antalet uppvärmningscykler beror på mängden vätska som ska värmas upp och dess start- och måltemperaturer.

07. RENGÖRING OCH FÖRVARING

1. Koppla bort enheten från strömförsörjningen och låt värmaren svalna före rengöring.
2. Sänk inte ner apparaten i vatten och skölj den inte under rinnande vatten.
3. Använd inte starkt frätande rengöringsmedel eller hårda tvättsvampar.
4. Rengör enhetens hölje med en fuktig trasa. Se till att locket är ordentligt stängt. Torka sedan torrt så att inga vattenmärken syns.
5. Rengör värmarens insida och locket med en blandning av vatten och

diskmedel. Vid kalkavlagringar, häll en lösning av citronsyra eller vinäger med vatten (i förhållandet 1:1) och låt verka i 30 min. Efter rengöringen ska du skölja apparaten noggrant invändigt och låta den torka.

6. Var försiktig så att du inte skadar värmeytan med vassa metallverktyg.
7. Kaffe och te kan missfärga delar av locket.
8. Enhetens insida kan också rengöras med Neno Lavars silikonborste.
9. När produkten inte används ska den förvaras på en torr plats.

OBS: Rengör värmaren före första användningstillfället.

08. SPECIFIKATION

Ingång: 5V 2A / 12V 3A
Batterier: 5000mAh 37Wh 7,4V
Material: Rostfritt stål 316 + PP + ABS + silikon
Kapacitet: 500 ml
Temperaturområde: 35-55℃ (mätnoggrannhet ± 2°C)
Enhet för temperatur: Grader Celsius (°C)
Mått:: 8x8x22,8 cm
Vikt: 715g

09. GARANTIKORT

Produkten levereras med 24 månaders garanti. Garantivillkor finns på:
https://neno.pl/gwarancja
Mer information, kontaktuppgifter och serviceadress finns på:
https://neno.pl/kontakt
Specifikationer och innehåll kan komma att ändras utan föregående meddelande. Vi ber om ursäkt för eventuella olägenheter.

KÄYTTÄJÄN KÄSIKIRJA

Hyvä asiakas,
Kiitos, että olet ostanut Neno Savia -kannettavan vedenlämmittimen. Tuote on tarkoitettu veden lämmittämiseen äidinmaidon valmistukseen, äidinmaidon lämmittämiseen sekä kahvin tai teen valmistukseen. Tämä käyttöohje sisältää kaikki oikeaan käyttöön tarvittavat tiedot. Lue se ja säilytä se siltä varalta, että tarvitset sitä uudelleen.

01. VAROTOIMENPITEET

1. Älä laita laitetta mikroaaltouuniin, sterilointilaitteeseen, uuniin tai astianpesukoneeseen.
2. Älä kaada laitteeseen yli 80°C vettä.
3. Älä upota laitetta veteen tai muihin nesteisiin.
4. Älä käytä hiilihapollisten tuotteiden kanssa.
5. Älä pura tai korjaa tuotetta itse.
6. Irrota laite virtalähteestä, kun se on ladattu täyteen.
7. Tämä tuote ei ole lelu. Tukehtumisen ja palamisen välttämiseksi älä anna lasten leikkiä laitteella.
8. Älä säilytä laitetta ja sen pakkausta paikassa, johon lapset pääsevät helposti käsiksi. Pidä virtalähde ja kaapeli poissa lasten ulottuvilta.
9. Älä käytä tuotetta, jos jokin osa on vaurioitunut tai puuttuu.
10. Älä käytä muita kuin mukana toimitettuja lisävarusteita tai varaosia.
11. Varmista, että laitteen sisällä on nestettä ennen lämmitystä.
12. Älä koske laitteen kuumaan sisätilaan.
13. Tarkista ranteestasi ruoan lämpötila ennen vauvan syöttämistä.
14. Muista lämmittää rintamaito enintään 40°C lämpötilaan. Lämmitintä ei saa käyttää rintamaidon sulattamiseen.
15. Kun kuumennat rintamaitoa, sekoita lämmittimen sisältöä varovasti, jotta se kuumenisi tasaisesti.
16. Älä lämmitä muita kuin valmistajan ilmoittamia tuotteita.
17. Älä säilytä laitetta veden tai lämmönlähteen lähellä.
18. Muoviosat, jotka ovat alttiina auringonvalolle tai korkeille lämpötiloille pitkään, ovat alttiita luonnollisille vanhenemisilmiöille, kuten kellastumiselle.

19. Lasten ja aikuisten, jotka eivät pysty itse käyttämään laitteita, on käytettävä niitä huoltajan valvonnassa.

HUOMAUTUS: Laite ei ole termospullo. Lämpötilan pitotoiminto on kuvattu kohdassa 5. LAITTEEN TOIMINTA.

02. PAKKAUKSEN SISÄLTÖ

1. Lämmitin
2. Virtalähde kaapelilla
3. C-tyypin kaapeli
4. Käyttöohjeet

03. LAITTEEN KUVAUS

KATSO KUVA A

1. Korkki
2. Suojaus tahatonta avautumista vastaan
3. Näyttö toimintonäppäimillä
4. Kahva
5. Keho
6. Korkki
7. DC-latauspistoke
8. USB-C-latauspistoke

04. NÄYTÖN JA TOIMINTONÄPPÄINTEN KUVAUS

KATSO KUVA B

1. Lämpötilan ilmaisin
2. Latauksen merkkivalo
3. Lämpötilan alentaminen
4. Kytke päälle/pois päältä/tarkista akun varaustaso
5. Lämpötilan nostaminen

05. LAITTEEN TOIMINTA

1. Pidä painiketta B4 painettuna kytkeäksesi lämmittimen päälle (kuulet kaksinkertaisen äänimerkin). Varmista, että sisällä on nestettä, ennen kuin kytket sen päälle.
2. Kun laite on kytketty päälle, lämpötilanäytössä näkyy nykyinen lämpötila. Aseta tavoitelämpötila + tai - painikkeella 35 °C - 55 °C välille. Lämmityksen aikana lämpötilanäyttö näyttää nykyisen lämpötilan.
3. Kun laite on lämmitetty asetettuun lämpötilaan, se piippaa kolme kertaa ja siirtyy lämpötilan pitotilaan. Lämpötila säilyy, kunnes laite sammutetaan tai tyhjennetään.

4. Paina ja pidä painiketta B4 painettuna kytkeäksesi lämmittimen pois päältä (kuulet kaksinkertaisen äänimerkin).
5. Tarkista akun varaustaso kaksoisnapsauttamalla B4.
6. Laitteessa on muistitoiminto - se muistaa viimeksi valitun lämpötilan.
7. Estääksesi mutterin avautumisen vahingossa laitetta siirrettäessä, liu'uta turvasalpaa alas (KATSO KUVA C-1) ja varmista, että mutteri on kiristetty kunnolla. Voit avata mutterin läpän liu'uttamalla turvasalpaa ylöspäin (KATSO KUVA C-2) ja painamalla turvasalvan alaosaa.
HUOMAUTUS: Muista sammuttaa lämmitin, kun olet kaatanut kaiken lämmitetyn nesteen ulos.

06. LAITTEEN LATAAMINEN

1. Latauksen aikana latauksen merkkivalo B2 vilkkuu vihreänä ja akun senhetkinen varaustaso näkyy näytössä. Kun laite on ladattu täyteen, se piippaa kerran ja latausilmaisin B2 palaa vihreänä.
2. Laite ilmoittaa akun tyhjenemisestä piippaamalla viisi kertaa. Näytössä vilkkuu „L0" ja latauksen merkkivalo B2 vilkkuu vihreänä, minkä jälkeen laite sammuu.
3. Täysi lataus mukana tulevalla laturilla kestää noin 2 tuntia. Täysi lataus USB-C-liitännän kautta kestää jopa 8 tuntia.
4. Laite voidaan ladata DC-latausliitännän kautta 12 V 3 A:n virtalähteellä (sisältyy toimitukseen) ja USB-C-latausliitännän kautta 5 V 2 A:n virtalähteellä (ei sisälly toimitukseen) ja C-tyypin kaapelilla (sisältyy toimitukseen).
5. Älä käytä lämmitintä, kun sitä ladataan USB-C-liitännän kautta. Lämmitys on mahdollista vain latauksen aikana mukana toimitetulla verkkolaitteella.
6. Kun akku on ladattu täyteen, laite voi suorittaa jopa 8 lämmitysjaksoa. Lämmityskertojen määrä riippuu lämmitettävän nesteen määrästä sekä sen alku- ja tavoitelämpötilasta.

07. PUHDISTUS JA VARASTOINTI

1. Irrota laite virtalähteestä ja anna lämmittimen jäähtyä ennen puhdistusta.
2. Älä upota laitetta veteen tai huuhtele sitä juoksevan veden alla.
3. Älä käytä voimakkaasti syövyttäviä pesuaineita tai kovia sieniä.
4. Puhdista laitteen runko kostealla liinalla. Varmista, että korkki on kunnolla kiinni. Pyyhi sitten kuivaksi niin, ettei vesijälkiä näy.
5. Puhdista lämmittimen sisäpuoli ja korkki veden ja pesuaineen seoksella. Jos kalkkia on kertynyt, kaada sitruunahappo- tai etikkaliuosta veteen (suhteessa 1:1) ja jätä se 30 minuutiksi. Puhdistuksen jälkeen huuhtele laitteen sisätilat huolellisesti ja anna sen kuivua.

6. Varo vahingoittamasta lämmityspintaa terävillä metallityökaluilla.
7. Kahvi ja tee voivat värjätä korkin osia.
8. Yksikön sisäpuoli voidaan puhdistaa myös Neno Lavarin silikoni-harjalla.
9. Kun tuotetta ei käytetä, se on säilytettävä kuivassa paikassa.

HUOMAUTUS: Puhdista lämmitin ennen ensimmäistä käyttöä.

08. TEKNISET TIEDOT
Syöttö: 3A
Akut: 5000mAh 37Wh 7.4V
Materiaali: ruostumaton teräs 316 + PP + ABS + silikoni
Kapasiteetti: 500ml
Lämpötila-alue: (mittaustarkkuus ± 2 °C): 35-55 °C (mittaustarkkuus ± 2 °C)
Lämpötilan yksikkö: Celsius-aste (°C)
Mitat: 8x8x22.8cm
Paino: 715 g

09. TAKUUKORTTI
Tuotteella on 24 kuukauden takuu. Takuuehdot löytyvät osoitteesta:
https://neno.pl/gwarancja.
Yksityiskohtaiset tiedot, yhteystiedot ja palveluosoite löytyvät osoitteesta:
https://neno.pl/kontakt.
Tekniset tiedot ja sisältö voivat muuttua ilman ennakkoilmoitusta.
Pahoittelemme mahdollisia häiriöitä.

NO

BRUKERHÅNDBOK

Kjære kunde,
Takk for at du har kjøpt Neno Savia bærbar varmtvannsbereder. Produktet er designet for å varme opp vann til tilberedning av morsmelk, oppvarming av morsmelk, samt kaffe eller te. Denne brukerhåndboken inneholder all informasjon som er nødvendig for korrekt bruk. Vennligst les den og ta vare på den i tilfelle du trenger å bruke den igjen.

01. FORHOLDSREGLER
1. Ikke bruk apparatet i mikrobølgeovn, sterilisator, stekeovn eller oppvaskmaskin.

2. Ikke hell vann over 80 °C inn i enheten.
3. Ikke senk enheten ned i vann eller andre væsker.
4. Må ikke brukes sammen med kullsyreholdige produkter.
5. Ikke demonter eller reparer produktet selv.
6. Koble enheten fra strømforsyningen når den er fulladet.
7. Dette produktet er ikke et leketøy. For å unngå kvelning og forbrenning må du ikke la barn leke med enheten.
8. Ikke oppbevar enheten og emballasjen på et sted som er lett tilgjengelig for barn. Oppbevar strømforsyningen og kabelen utilgjengelig for barn.
9. Ikke bruk produktet hvis noen av komponentene er skadet eller mangler.
10. Ikke bruk annet tilbehør eller andre reservedeler enn de som følger med.
11. Kontroller at det er væske inne i enheten før oppvarming.
12. Ikke ta på det varme indre av enheten.
13. Kontroller temperaturen på maten på håndleddet før du gir barnet mat.
14. Husk å varme opp morsmelken til en maksimumstemperatur på 40°C. Varmeapparatet skal ikke brukes til å tine morsmelk.
15. Når du varmer opp morsmelk, må du røre forsiktig i innholdet i varmeren for å sikre jevn oppvarming.
16. Ikke varm opp andre produkter enn de som er angitt av produsenten.
17. Ikke oppbevar enheten i nærheten av vann eller varmekilder.
18. Plastdeler som utsettes for sollys eller høye temperaturer over lengre tid, er utsatt for naturlige aldringsfenomener som gulfarging.
19. Barn og voksne som ikke er i stand til å betjene utstyret selv, bør bruke det under oppsyn av en foresatt.

MERK: Apparatet er ikke en termos. Temperaturholdefunksjonen er beskrevet i avsnitt 5. BETJENING AV ENHETEN.

02. INNHOLDET I SETTET

1. Varmeapparat
2. Strømforsyning med kabel
3. Type-c-kabel
4. Bruksanvisning

03. BESKRIVELSE AV ENHETEN

SE FIG. A

1. Cap
2. Beskyttelse mot utilsiktet åpning

3. Display med funksjonstaster
4. Håndtak
5. Kropp
6. Cap
7. DC-ladekontakt
8. USB-C-ladekontakt

04. BESKRIVELSE AV DISPLAYET OG FUNKSJONSTASTENE SE FIGUR B

1. Temperaturindikator
2. Indikator for lading
3. Temperaturreduksjon
4. Slå på/av/sjekk batterinivået
5. Økning av temperaturen

05. BETJENING AV ENHETEN

1. Trykk på og hold inne knapp B4 for å slå på varmeren (du hører et dobbelt pip). Kontroller at det er væske inni før du slår på.
2. Når den er slått på, viser temperaturdisplayet gjeldende temperatur. Still inn ønsket temperatur ved hjelp av + eller --knappen mellom 35 °C - 55 °C. Under oppvarming viser temperaturindikatoren den aktuelle temperaturen.
3. Når enheten er oppvarmet til den innstilte temperaturen, piper den tre ganger og går inn i temperaturholdingsmodus. Temperaturen opprettholdes til enheten slås av eller tømmes.
4. Trykk og hold inne knapp B4 for å slå av varmeapparatet (du hører et dobbelt pip).
5. Dobbeltklikk på B4 for å sjekke batteriets ladenivå.
6. Enheten har en minnefunksjon - den husker den sist valgte temperaturen.
7. For å forhindre at mutteren åpnes ved et uhell når du flytter enheten, skyv sikkerhetssperren ned (SE FIG. C-1) og sørg for at mutteren er ordentlig strammet. For å åpne mutterklaffen skyver du sikkerhetssperren oppover (SE FIG. C-2) og trykker på den nedre delen av sikkerhetssperren.
   MERK: Husk å slå av varmeapparatet etter at du har helt ut all den oppvarmede væsken.

06. LADING AV ENHETEN

1. Under lading blinker ladeindikatoren B2 grønt, og det aktuelle batterinivået vises. Når enheten er fulladet, piper den én gang, og ladeindikatoren B2 lyser grønt.

2. Apparatet indikerer når batterinivået er lavt ved å pipe fem ganger. Displayet viser et blinkende „L0" og ladeindikatoren B2 blinker grønt, og deretter slår apparatet seg av.
3. En full lading med den medfølgende laderen tar ca. 2 timer. En full lading via USB-C-kontakten tar opptil 8 timer.
4. Enheten kan lades via DC-ladekontakten ved hjelp av en 12V 3A strømforsyning (inkludert), og via USB-C-ladekontakten ved hjelp av en 5V 2A strømforsyning (ikke inkludert) og en type C-kabel (inkludert).
5. Ikke bruk varmeapparatet mens du lader via USB-C-kontakten. Oppvarming er kun mulig under lading med den medfølgende strømadapteren.
6. Når batteriet er fulladet, kan enheten utføre opptil 8 varmesykluser. Antall varmesykluser avhenger av mengden væske som skal varmes opp, samt start- og måltemperatur.

07. RENGJØRING OG OPPBEVARING

1. Koble enheten fra strømforsyningen, og la varmeapparatet kjøle seg ned før rengjøring.
2. Ikke senk enheten ned i vann eller skyll den under rennende vann.
3. Ikke bruk sterkt etsende rengjøringsmidler eller harde svamper.
4. Rengjør enheten med en fuktig klut. Sørg for at lokket er ordentlig lukket. Tørk deretter av slik at ingen vannmerker er synlige.
5. Rengjør innsiden av varmeren og lokket med en blanding av vann og oppvaskmiddel. Ved kalkavleiringer, hell en løsning av sitronsyre eller eddik med vann (i forholdet 1:1), og la det stå i 30 minutter. Etter rengjøring av apparatet, skyll det grundig innvendig og la det tørke.
6. Vær forsiktig så du ikke skader varmeflaten med skarpe metallverktøy.
7. Kaffe og te kan sette flekker på deler av hetten.
8. Innsiden av enheten kan også rengjøres med Neno Lavar silikon-børste.
9. Når produktet ikke er i bruk, skal det oppbevares på et tørt sted.

MERK: Rengjør varmeapparatet før første gangs bruk.

08. SPESIFIKASJON

Inngang: 5V 2A / 12V 3A
Batterier: 5000mAh 37Wh 7,4V
Materiale: Rustfritt stål 316 + PP + ABS + silikon
Kapasitet: 500 ml
Temperaturområde: 35-55 °C (målenøyaktighet ± 2 °C)

Enhet for temperatur: Grader Celsius (°C)
Dimensjoner: 8x8x22,8 cm
Vekt: 715 g

09. GARANTIKORT
Produktet leveres med 24 måneders garanti. Du finner garantivilkårene på:
https://neno.pl/gwarancja
Detaljer, kontaktinformasjon og serviceadresse finner du på:
https://neno.pl/kontakt
Spesifikasjoner og innhold kan endres uten varsel. Vi beklager eventuelle ulemper.

DK

BRUGERMANUAL

Kære kunde,
Tak, fordi du har købt den bærbare vandvarmer Neno Savia. Produktet er designet til at opvarme vand til tilberedning af brystmælk, opvarmning af brystmælk samt kaffe eller te. Denne brugervejledning indeholder alle de oplysninger, der er nødvendige for korrekt brug. Læs den og opbevar den, hvis du får brug for den igen.

01. FORHOLDSREGLER

1. Apparatet må ikke sættes i mikrobølgeovn, sterilisator, ovn eller opvaskemaskine.
2. Hæld ikke vand over 80 °C i enheden.
3. Nedsænk ikke enheden i vand eller andre væsker.
4. Må ikke bruges sammen med kulsyreholdige produkter.
5. Du må ikke selv skille produktet ad eller reparere det.
6. Afbryd enheden fra strømforsyningen, når den er fuldt opladet.
7. Dette produkt er ikke legetøj. Lad ikke børn lege med apparatet for at undgå kvælning og forbrænding.
8. Opbevar ikke enheden og dens emballage på et sted, der er let tilgængeligt for børn. Hold strømforsyningen og kablet uden for børns rækkevidde.
9. Brug ikke produktet, hvis en komponent er beskadiget eller mangler.
10. Brug ikke andet tilbehør eller andre reservedele end dem, der følger med.

11. Sørg for, at der er væske i enheden, før den opvarmes.
12. Rør ikke ved det varme indre af enheden.
13. Tjek madens temperatur på dit håndled, før du giver din baby mad.
14. Husk at opvarme brystmælk til en maksimal temperatur på 40°C. Varmeren må ikke bruges til at optø brystmælk.
15. Når du opvarmer brystmælk, skal du forsigtigt røre rundt i varmerens indhold for at sikre en jævn opvarmning.
16. Opvarm ikke andre produkter end dem, der er angivet af producenten.
17. Opbevar ikke enheden i nærheden af vand eller en varmekilde.
18. Plastdele, der udsættes for sollys eller høje temperaturer i længere tid, er udsat for naturlige ældningsfænomener som gulfarvning.
19. Børn og voksne, der ikke selv kan betjene udstyret, bør bruge det under opsyn af en værge.

BEMÆRK**:** Apparatet er ikke en termokande. Temperaturholdningsfunktionen er beskrevet i afsnit 5. BETJENING AF ENHEDEN.

02. SÆTTETS INDHOLD

1. Varmeapparat
2. Strømforsyning med kabel
3. Type-c-kabel
4. Betjeningsvejledning

03. BESKRIVELSE AF ENHEDEN

SE FIG. A

1. Hætte
2. Beskyttelse mod utilsigtet åbning
3. Display med funktionstaster
4. Håndtag
5. Kroppen
6. Hætte
7. DC-opladningsstik
8. USB-C-opladningsstik

04. BESKRIVELSE AF DISPLAYET OG FUNKTIONSTASTERNE

SE FIG. B

1. Temperaturindikator
2. Indikator for opladning
3. Reduktion af temperatur
4. Tænd/sluk/tjek batteriniveau
5. Forøgelse af temperaturen

05. BETJENING AF ENHEDEN

1. Tryk og hold knap B4 nede for at tænde for varmeren (du hører et dobbelt bip). Sørg for, at der er væske indeni, før du tænder.
2. Når den er tændt, viser temperaturdisplayet den aktuelle temperatur. Indstil måltemperaturen ved hjælp af + eller - knappen mellem 35°C - 55°C. Under opvarmning viser temperaturindikatoren den aktuelle temperatur.
3. Når enheden er opvarmet til den indstillede temperatur, bipper den tre gange og går i temperaturhold-tilstand. Temperaturen opretholdes, indtil enheden slukkes eller aflades.
4. Tryk på knappen B4 og hold den nede for at slukke for varmeapparatet (du hører et dobbelt bip).
5. Dobbeltklik på B4 for at tjekke batteriets opladningsniveau.
6. Enheden har en hukommelsesfunktion - den husker den sidst valgte temperatur.
7. For at forhindre, at møtrikken åbnes ved et uheld, når enheden flyttes, skal du skubbe sikkerhedslåsen ned (SE FIG. C-1) og sørge for, at møtrikken er spændt ordentligt. For at åbne møtrikklappen skal du skubbe sikkerhedslåsen opad (SE FIG. C-2) og trykke på den nederste del af sikkerhedslåsen.
   BEMÆRK: Husk at slukke for varmelegemet, når du har hældt al den opvarmede væske ud.

06. OPLADNING AF ENHEDEN

1. Under opladningen blinker opladningsindikatoren B2 grønt, og det aktuelle batteriniveau vises. Når enheden er fuldt opladet, bipper den en gang, og B2-opladningsindikatoren lyser grønt.
2. Apparatet indikerer, når batteriet er lavt, ved at bippe fem gange. Displayet viser et blinkende „L0", og opladningsindikatoren B2 blinker grønt, hvorefter apparatet slukker.
3. En fuld opladning med den medfølgende oplader tager ca. 2 timer. En fuld opladning via USB-C-stikket tager op til 8 timer.
4. Enheden kan oplades via DC-opladningsstikket ved hjælp af en 12V 3A strømforsyning (medfølger) og via USB-C-opladningsstikket ved hjælp af en 5V 2A strømforsyning (medfølger ikke) og et type-c-kabel (medfølger).
5. Brug ikke varmelegemet under opladning via USB-C-stikket. Opvarmning er kun mulig under opladning med den medfølgende strømadapter.
6. Når batteriet er fuldt opladet, kan enheden udføre op til 8 opvarmningscyklusser. Antallet af opvarmningscyklusser afhænger af mængden af væske, der skal opvarmes, og dens start- og måltemperatur.

07. RENGØRING OG OPBEVARING

1. Tag stikket ud af stikkontakten, og lad varmelegemet køle af før rengøring.
2. Nedsænk ikke enheden i vand, og skyl den ikke under rindende vand.
3. Brug ikke stærkt ætsende rengøringsmidler eller hårde svampe.
4. Rengør enhedens krop med en fugtig klud. Sørg for, at hætten er ordentligt lukket. Tør derefter af, så der ikke er nogen synlige vandmærker.
5. Rengør indersiden af varmelegemet og hætten med en blanding af vand og opvaskemiddel. I tilfælde af kalkaflejringer skal du hælde en opløsning af citronsyre eller eddike i vand (i forholdet 1:1) og lade det stå i 30 minutter. Skyl apparatet grundigt indvendigt efter rengøringen, og lad det tørre.
6. Pas på ikke at beskadige varmefladen med skarpe metalredskaber.
7. Kaffe og te kan give pletter på dele af hætten.
8. Indersiden af enheden kan også rengøres med Neno Lavars silikonebørste.
9. Når produktet ikke er i brug, skal det opbevares på et tørt sted.

BEMÆRK: Rengør varmelegemet før første brug.

08. SPECIFIKATION

Indgang: 5V 2A / 12V 3A
Batterier: 5000mAh 37Wh 7,4V
Materiale: Rustfrit stål 316 + PP + ABS + silikone
Kapacitet: 500 ml
Temperaturområde: 35-55°C (målenøjagtighed ± 2°C)
Enhed for temperatur: Grader Celsius (°C)
Mål: 8x8x22,8 cm
Vægt: 715g

09. GARANTIKORT

Produktet leveres med 24 måneders garanti. Garantibetingelserne kan findes på: **https://neno.pl/gwarancja**
Detaljer, kontakt og serviceadresse kan findes på: **https://neno.pl/kontakt**
Specifikationer og indhold kan ændres uden varsel. Vi undskylder for eventuelle gener.

GEBRUIKERSHANDLEIDING

Geachte klant,
Hartelijk dank voor uw aankoop van de Neno Savia draagbare warmwaterboiler. Het product is ontworpen om water te verwarmen voor de bereiding van moedermelk, het opwarmen van moedermelk en koffie of thee. Deze gebruiksaanwijzing bevat alle informatie die nodig is voor een correct gebruik. Lees de handleiding en bewaar deze voor het geval u het apparaat opnieuw moet gebruiken.

01. VOORZORGSMAATREGELEN

1. Plaats het apparaat niet in de magnetron, sterilisator, oven of vaatwasser.
2. Giet geen water boven 80°C in het apparaat.
3. Dompel het apparaat niet onder in water of andere vloeistoffen.
4. Niet gebruiken met koolzuurhoudende producten.
5. Demonteer of repareer het product niet zelf.
6. Koppel het apparaat los van de voeding als het volledig is opgeladen.
7. Dit product is geen speelgoed. Laat kinderen niet met het apparaat spelen om verstikking en verbranding te voorkomen.
8. Bewaar het apparaat en de verpakking niet op een plaats die gemakkelijk toegankelijk is voor kinderen. Houd de voeding en de kabel buiten het bereik van kinderen.
9. Gebruik het product niet als een onderdeel beschadigd is of ontbreekt.
10. Gebruik geen andere accessoires of reserveonderdelen dan de meegeleverde.
11. Zorg ervoor dat er vloeistof in het apparaat zit voordat u het verwarmt.
12. Raak de hete binnenkant van het apparaat niet aan.
13. Controleer de temperatuur van het voedsel aan uw pols voordat u uw baby voedt.
14. Denk eraan moedermelk te verwarmen tot een maximale temperatuur van 40°C. De verwarmer mag niet gebruikt worden om moedermelk te ontdooien.
15. Roer bij het verwarmen van moedermelk de inhoud van de verwarmer voorzichtig om voor een gelijkmatige verwarming.

16. Verwarm geen andere producten dan de door de fabrikant aangegeven producten.
17. Bewaar het apparaat niet in de buurt van water of een warmtebron.
18. Kunststof onderdelen die lange tijd aan zonlicht of hoge temperaturen worden blootgesteld, zijn gevoelig voor natuurlijke verouderingsverschijnselen zoals vergeling.
19. Kinderen en volwassenen die de apparatuur niet zelf kunnen bedienen, moeten deze onder toezicht van een voogd gebruiken.

OPMERKING: Het apparaat is geen thermoskan. De temperatuurhoudfunctie wordt beschreven in hoofdstuk 5. WERKING VAN HET APPARAAT.

02. INHOUD VAN DE KIT

1. Verwarming
2. Voeding met kabel
3. Type-c kabel
4. Gebruiksaanwijzing

03. BESCHRIJVING VAN HET APPARAAT

ZIE FIG. A

1. Cap
2. Bescherming tegen per ongeluk openen
3. Display met functietoetsen
4. Handgreep
5. Lichaam
6. Cap
7. DC-laadcontactdoos
8. USB-C oplaadaansluiting

04. BESCHRIJVING VAN HET DISPLAY EN DE FUNCTIETOETSEN

ZIE FIG. B

1. Temperatuurindicator
2. Oplaadindicator
3. Temperatuurverlaging
4. In-/uitschakelen/ batterijniveau controleren
5. De temperatuur verhogen

05. WERKING VAN HET APPARAAT

1. Houd knop B4 ingedrukt om het verwarmingselement in te schakelen (u hoort een dubbele pieptoon). Zorg ervoor dat er vloeistof in het apparaat zit voordat u het inschakelt.

2. Bij het inschakelen toont het temperatuurdisplay de huidige temperatuur. Stel de gewenste temperatuur in met de + of - toets tussen 35℃ - 55℃. Tijdens het verwarmen geeft de temperatuurindicator de huidige temperatuur weer.
3. Zodra het apparaat opgewarmd is tot de ingestelde temperatuur, geeft het driemaal een pieptoon en schakelt over naar de temperatuurhoudmodus. De temperatuur blijft gehandhaafd totdat het apparaat wordt uitgeschakeld of ontladen.
4. Houd knop B4 ingedrukt om de verwarming uit te schakelen (u hoort een dubbele pieptoon).
5. Dubbelklik op B4 om het oplaadniveau van de batterij te controleren.
6. Het apparaat heeft een geheugenfunctie - het onthoudt de laatst geselecteerde temperatuur.
7. Om te voorkomen dat de moer per ongeluk opengaat wanneer u het apparaat verplaatst, schuift u de veiligheidspal omlaag (ZIE FIG. C-1) en zorgt u ervoor dat de moer goed vastzit. Om de moerklep te openen, schuift u de veiligheidspal omhoog (ZIE FIG. C-2) en drukt u op het onderste deel van de veiligheidspal.
   OPMERKING: Vergeet niet het verwarmingselement uit te schakelen nadat u alle verwarmde vloeistof eruit heeft gegoten.

06. HET APPARAAT OPLADEN

1. Tijdens het opladen knippert de oplaadindicator B2 groen en wordt het huidige batterijniveau weergegeven. Als het apparaat volledig is opgeladen, geeft het één pieptoon en licht de B2-laadindicator groen op.
2. Het apparaat geeft aan dat de batterij bijna leeg is door vijf keer te piepen. Op het display knippert „L0” en de oplaadindicator B2 knippert groen, waarna het apparaat wordt uitgeschakeld.
3. Volledig opladen met de meegeleverde oplader duurt ongeveer 2 uur. Volledig opladen via de USB-C aansluiting duurt tot 8 uur.
4. Het apparaat kan worden opgeladen via de DC-laadaansluiting, met een 12V 3A voeding (meegeleverd), en via de USB-C-laadaansluiting, met een 5V 2A voeding (niet meegeleverd) en een type-c kabel (meegeleverd).
5. Gebruik het verwarmingselement niet tijdens het opladen via de USB-C aansluiting. Verwarmen is alleen mogelijk tijdens het opladen met de bijgeleverde voedingsadapter.
6. Als de batterij volledig opgeladen is, kan het apparaat tot 8 verwarmingscycli uitvoeren. Het aantal verwarmingscycli hangt af van de hoeveelheid vloeistof die verwarmd moet worden en de begin- en doeltemperatuur.

07. REINIGING EN OPSLAG

1. Haal de stekker uit het stopcontact en laat het verwarmingselement afkoelen voordat u het schoonmaakt.
2. Dompel het apparaat niet onder in water en spoel het niet af onder stromend water.
3. Gebruik geen sterk bijtende schoonmaakmiddelen of harde sponzen.
4. Reinig de behuizing van het apparaat met een vochtige doek. Zorg ervoor dat de dop goed gesloten is. Veeg vervolgens droog zodat er geen watervlekken zichtbaar zijn.
5. Reinig de binnenkant van het verwarmingselement en de kap met een mengsel van water en afwasmiddel. Giet bij kalkaanslag een oplossing van citroenzuur of azijn met water (in de verhouding 1:1) en laat dit 30min staan. Spoel het apparaat na het schoonmaken grondig af en laat het drogen.
6. Zorg ervoor dat u het verwarmingsoppervlak niet beschadigt met scherp metalen gereedschap.
7. Koffie en thee kunnen vlekken maken op delen van de dop.
8. De binnenkant van het apparaat kan ook gereinigd worden met de Neno Lavar siliconenborstel.
9. Wanneer het product niet wordt gebruikt, moet het op een droge plaats worden bewaard.

OPMERKING: Reinig het verwarmingselement voor het eerste gebruik.

08. SPECIFICATIE

Ingang: 5V 2A / 12V 3A
Batterijen: 5000mAh 37Wh 7.4V
Materiaal: Roestvrij staal 316 + PP + ABS + silicone
Inhoud: 500 ml
Temperatuurbereik: 35-55°C (meetnauwkeurigheid ± 2°C)
Temperatuureenheid: Graden Celsius (°C)
Afmetingen: 8x8x22.8cm
Gewicht: 715g

09. GARANTIEKAART

Het product wordt geleverd met 24 maanden garantie. De garantievoorwaarden vindt u op: **https://neno.pl/gwarancja**
Details, contact en serviceadres vindt u op: **https://neno.pl/kontakt**
Specificaties en inhoud kunnen zonder voorafgaande kennisgeving worden gewijzigd. Onze excuses voor enig ongemak.

MANUAL DEL USUARIO

Estimado cliente,
Gracias por adquirir el calentador de agua portátil Neno Savia. El producto está diseñado para calentar agua para la preparación de leche materna, calentar leche materna, así como café o té. Este manual de uso contiene toda la información necesaria para su correcta utilización. Por favor, léalo y consérvelo por si necesita volver a utilizarlo.

01. PRECAUCIONES

1. No introduzca el aparato en el microondas, el esterilizador, el horno ni el lavavajillas.
2. No vierta agua por encima de 80℃ en el aparato.
3. No sumerja el aparato en agua u otros líquidos.
4. No utilizar con productos carbonatados.
5. No desmonte ni repare el producto usted mismo.
6. Desconecte el aparato de la red eléctrica cuando esté completamente cargado.
7. Este producto no es un juguete. Para evitar asfixias y quemaduras, no permita que los niños jueguen con el aparato.
8. No guarde el aparato ni su embalaje en un lugar fácilmente accesible para los niños. Mantenga la fuente de alimentación y el cable fuera del alcance de los niños.
9. No utilice el producto si algún componente está dañado o falta.
10. No utilice accesorios ni piezas de repuesto distintos de los suministrados.
11. Asegúrese de que hay líquido en el interior de la unidad antes de calentarla.
12. No toque el interior caliente del aparato.
13. Compruebe la temperatura de los alimentos en su muñeca antes de alimentar a su bebé.
14. Recuerde calentar la leche materna a una temperatura máxima de 40°C. El calentador no debe utilizarse para descongelar la leche materna.
15. Cuando caliente leche materna, remueva suavemente el contenido del calentador para garantizar un calentamiento uniforme.
16. No caliente productos distintos a los indicados por el fabricante.

17. No guarde la unidad cerca del agua o de una fuente de calor.
18. Las piezas de plástico expuestas a la luz solar o a altas temperaturas durante largos periodos de tiempo son propensas a sufrir fenómenos naturales de envejecimiento, como el amarilleamiento.
19. Los niños y adultos que no puedan manejar el equipo por sí mismos deberán utilizarlo bajo la supervisión de un tutor.

NOTA: El aparato no es un termo. La función de mantenimiento de la temperatura se describe en la sección 5. FUNCIONAMIENTO DEL APARATO.

02. CONTENIDO DEL KIT

1. Calentador
2. Fuente de alimentación con cable
3. Cable tipo-c
4. Instrucciones de uso

03. DESCRIPCIÓN DEL DISPOSITIVO

VER FIG. A

1. Cap
2. Protección contra la apertura accidental
3. Pantalla con teclas de función
4. Mango
5. Cuerpo
6. Cap
7. Toma de carga de CC
8. Toma de carga USB-C

04. DESCRIPCIÓN DE LA PANTALLA Y DE LAS TECLAS DE FUNCIÓN

VER FIG. B

1. Indicador de temperatura
2. Indicador de carga
3. Reducción de la temperatura
4. Encender/apagar/comprobar el nivel de la batería
5. Aumento de la temperatura

05. FUNCIONAMIENTO DEL DISPOSITIVO

1. Mantenga pulsado el botón B4 para encender el calentador (oirá un doble pitido). Asegúrese de que hay líquido en el interior antes de encenderlo.
2. Cuando se enciende, la pantalla de temperatura muestra la temperatura actual. Ajuste la temperatura objetivo con los botones + o - entre

35°C- 55°C. Durante el calentamiento, el indicador de temperatura muestra la temperatura actual.

3. Una vez alcanzada la temperatura fijada, la unidad emitirá tres pitidos y entrará en modo de mantenimiento de la temperatura. La temperatura se mantendrá hasta que la unidad se apague o se descargue.
4. Mantenga pulsado el botón B4 para apagar la estufa (oirá un doble pitido).
5. Haga doble clic en B4 para comprobar el nivel de carga de la batería.
6. La unidad tiene una función de memoria: recordará la última temperatura seleccionada.
7. Para evitar que la tuerca se abra accidentalmente al mover la unidad, deslice el seguro hacia abajo (VER FIG. C-1) y asegúrese de que la tuerca está bien apretada. Para abrir la tapa de la tuerca, deslice el seguro hacia arriba (VER FIG. C-2) y presione la parte inferior del seguro. **NOTA:** Recuerde apagar el calentador después de verter todo el líquido calentado.

06. CARGAR EL DISPOSITIVO

1. Durante la carga, el indicador de carga B2 parpadea en verde y se muestra el nivel actual de la batería. Cuando la unidad esté completamente cargada, emitirá un pitido y el indicador de carga B2 se iluminará en verde.
2. El aparato indica cuando la batería está baja emitiendo cinco pitidos. La pantalla muestra un „L0" intermitente y el indicador de carga B2 parpadea en verde, tras lo cual el aparato se apaga.
3. Una carga completa utilizando el cargador incluido tarda aproximadamente 2h. Una carga completa a través de la toma USB-C tarda hasta 8h.
4. El dispositivo puede cargarse a través de la toma de carga CC, utilizando una fuente de alimentación de 12 V y 3 A (incluida), y a través de la toma de carga USB-C, utilizando una fuente de alimentación de 5 V y 2 A (no incluida) y un cable de tipo C (incluido).
5. No utilice el calefactor mientras se carga a través de la toma USB-C. El calentamiento solo es posible mientras se carga con el adaptador de corriente incluido.
6. Con la batería totalmente cargada, la unidad puede realizar hasta 8 ciclos de calentamiento. El número de ciclos de calentamiento depende de la cantidad de fluido a calentar y de sus temperaturas inicial y objetivo.

07. LIMPIEZA Y ALMACENAMIENTO

1. Desenchufe la unidad de la red eléctrica y deje que la estufa se enfríe antes de limpiarla.
2. No sumerja el aparato en agua ni lo enjuague bajo el grifo.
3. No utilice detergentes muy corrosivos ni esponjas duras.
4. Limpie el cuerpo de la unidad con un paño húmedo. Asegúrese de que el tapón está bien cerrado. A continuación, séquelo con un paño para que no queden marcas de agua visibles.
5. Limpie el interior del calentador y el tapón con una mezcla de agua y detergente líquido. En caso de acumulación de cal, vierta una solución de ácido cítrico o vinagre con agua (en la proporción 1:1), déjela actuar durante 30min. Después de limpiar el aparato, aclare bien el interior y déjelo secar.
6. Tenga cuidado de no dañar la superficie de calentamiento con herramientas metálicas afiladas.
7. El café y el té pueden manchar partes del tapón.
8. El interior de la unidad también puede limpiarse con el cepillo de silicona Neno Lavar.
9. Cuando no se utilice, el producto debe guardarse en un lugar seco.

NOTA: Limpie el calefactor antes de utilizarlo por primera vez.

08. ESPECIFICACIÓN

Entrada: 5V 2A / 12V 3A
Baterías: 5000mAh 37Wh 7.4V
Material: Acero inoxidable 316 + PP + ABS + silicona
Capacidad: 500 ml
Rango de temperatura: 35-55℃ (precisión de la medición ± 2°C)
Unidad de temperatura: Grados Celsius (°C)
Dimensiones: 8x8x22,8cm
Peso: 715g

09. TARJETA DE GARANTÍA

El producto tiene una garantía de 24 meses. Los términos y condiciones de la garantía pueden consultarse en: **https://neno.pl/gwarancja.**
Los detalles, el contacto y la dirección del servicio pueden encontrarse en: **https://neno.pl/kontakt**
Las especificaciones y el contenido están sujetos a cambios sin previo aviso. Rogamos disculpen las molestias.

MANUALE UTENTE

Gentile cliente,
Grazie per aver acquistato lo scaldabagno portatile Neno Savia. Il prodotto è progettato per riscaldare l'acqua per la preparazione del latte materno, per riscaldare il latte materno, nonché per il caffè o il tè. Questo manuale d'uso contiene tutte le informazioni necessarie per un uso corretto. La preghiamo di leggerlo e di conservarlo nel caso in cui dovesse utilizzarlo di nuovo.

01. PRECAUZIONI

1. Non metta il dispositivo nel microonde, nello sterilizzatore, nel forno o nella lavastoviglie.
2. Non versare acqua a più di 80℃ nel dispositivo.
3. Non immerga il dispositivo in acqua o altri liquidi.
4. Non utilizzare con prodotti gassati.
5. Non smonti o ripari il prodotto da solo.
6. Scollegare il dispositivo dall'alimentazione quando è completamente carico.
7. Questo prodotto non è un giocattolo. Per evitare di soffocare e bruciare, non permetta ai bambini di giocare con il dispositivo.
8. Non conservi il dispositivo e la sua confezione in un luogo facilmente accessibile ai bambini. Tenga l'alimentatore e il cavo fuori dalla portata dei bambini.
9. Non utilizzi il prodotto se qualche componente è danneggiato o mancante.
10. Non utilizzi accessori o parti di ricambio diversi da quelli forniti.
11. Si assicuri che ci sia del liquido all'interno dell'unità prima di riscaldare.
12. Non tocchi l'interno caldo del dispositivo.
13. Controlli la temperatura del cibo sul polso prima di dare da mangiare al bambino.
14. Si ricordi di riscaldare il latte materno ad una temperatura massima di 40°C. Lo scaldino non deve essere usato per scongelare il latte materno.
15. Quando riscalda il latte materno, agiti delicatamente il contenuto dello scaldino per garantire un riscaldamento uniforme.

16. Non riscaldi prodotti diversi da quelli indicati dal produttore.
17. Non conservi l'unità vicino all'acqua o a una fonte di calore.
18. Le parti in plastica che sono esposte alla luce del sole o alle alte temperature per lunghi periodi di tempo sono soggette a fenomeni di invecchiamento naturale, come l'ingiallimento.
19. I bambini e gli adulti che non sono in grado di utilizzare l'apparecchiatura da soli devono usarla sotto la supervisione di un tutore.

NOTA: L'apparecchio non è un thermos. La funzione di mantenimento della temperatura è descritta nella sezione 5. FUNZIONAMENTO DELL'APPARECCHIO.

02. CONTENUTO DEL KIT

1. Riscaldatore
2. Alimentazione con cavo
3. Cavo di tipo C
4. Istruzioni per l'uso

03. DESCRIZIONE DEL DISPOSITIVO

VEDERE FIG. A

1. Cappello
2. Protezione contro l'apertura accidentale
3. Display con tasti funzione
4. Maniglia
5. Corpo
6. Cappello
7. Presa di ricarica DC
8. Presa di ricarica USB-C

04. DESCRIZIONE DEL DISPLAY E DEI TASTI FUNZIONE

VEDERE FIG. B

1. Indicatore di temperatura
2. Indicatore di carica
3. Riduzione della temperatura
4. Accensione/spegnimento/controllo del livello della batteria
5. Aumentare la temperatura

05. FUNZIONAMENTO DEL DISPOSITIVO

1. Tenga premuto il pulsante B4 per accendere il riscaldatore (sentirà un doppio bip). Si assicuri che ci sia del liquido all'interno prima di accendere.
2. Quando è acceso, il display della temperatura mostra la temperatura

attuale. Imponga la temperatura target utilizzando il pulsante + o - tra 35°C - 55°C. Durante il riscaldamento, l'indicatore di temperatura visualizza la temperatura attuale.

3. Una volta riscaldata la temperatura impostata, l'unità emette tre segnali acustici ed entra in modalità di mantenimento della temperatura. La temperatura sarà mantenuta fino a quando l'unità non verrà spenta o scaricata.
4. Tenga premuto il pulsante B4 per spegnere il riscaldatore (sentirà un doppio bip).
5. Fare doppio clic su B4 per controllare il livello di carica della batteria.
6. L'unità ha una funzione di memoria - ricorderà l'ultima temperatura selezionata.
7. Per evitare che il dado si apra accidentalmente quando si sposta l'unità, faccia scorrere il fermo di sicurezza verso il basso (VEDA FIG. C-1) e si assicuri che il dado sia ben serrato. Per aprire lo sportello del dado, faccia scorrere la sicura verso l'alto (VEDERE FIG. C-2) e prema la parte inferiore della sicura.
   NOTA: si ricordi di spegnere il riscaldatore dopo aver versato tutto il liquido riscaldato.

06. RICARICA DEL DISPOSITIVO

1. Durante la carica, l'indicatore di carica B2 lampeggia in verde e viene visualizzato il livello attuale della batteria. Quando l'unità è completamente carica, emette un segnale acustico e l'indicatore di carica B2 si illumina di verde.
2. Il dispositivo indica quando la batteria è scarica emettendo un segnale acustico per cinque volte. Il display visualizza un „L0" lampeggiante e l'indicatore di carica B2 lampeggia in verde, dopodiché il dispositivo si spegne.
3. Una carica completa con il caricatore incluso richiede circa 2 ore. Una carica completa tramite la presa USB-C richiede fino a 8 ore.
4. Il dispositivo può essere ricaricato tramite la presa di ricarica DC, utilizzando un alimentatore da 12V 3A (incluso), e tramite la presa di ricarica USB-C, utilizzando un alimentatore da 5V 2A (non incluso) e un cavo di tipo C (incluso).
5. Non utilizzi il riscaldatore durante la carica tramite la presa USB-C. Il riscaldamento è possibile solo durante la ricarica con l'adattatore di corrente incluso.
6. Con la batteria completamente carica, l'unità può eseguire fino a 8 cicli di riscaldamento. Il numero di cicli di riscaldamento dipende dalla quantità di fluido da riscaldare e dalle sue temperature iniziali e target.

07. PULIZIA E CONSERVAZIONE

1. Scollegare l'unità dall'alimentazione elettrica e lasciare che il riscaldatore si raffreddi prima di pulirlo.
2. Non immerga il dispositivo nell'acqua e non lo sciacqui sotto l'acqua corrente.
3. Non utilizzi detergenti altamente corrosivi o spugne dure.
4. Pulisca il corpo dell'unità con un panno umido. Si assicuri che il tappo sia ben chiuso. Quindi asciughi in modo che non siano visibili segni d'acqua.
5. Pulisca l'interno del riscaldatore e il tappo con una miscela di acqua e detersivo per piatti. In caso di accumulo di calcare, versi una soluzione di acido citrico o aceto con acqua (in proporzione 1:1), lasciandola agire per 30 minuti. Dopo la pulizia dell'apparecchio, sciacqui accuratamente l'interno e lo lasci asciugare.
6. Faccia attenzione a non danneggiare la superficie riscaldante con strumenti metallici affilati.
7. Il caffè e il tè possono macchiare parti della cuffia.
8. L'interno dell'unità può essere pulito anche con la spazzola in silicone Neno Lavar.
9. Quando non viene utilizzato, il prodotto deve essere conservato in un luogo asciutto.

NOTA: pulisca il riscaldatore prima del primo utilizzo.

08. SPECIFICA

Ingresso: 5V 2A / 12V 3A
Batterie: 5000mAh 37Wh 7.4V
Materiale: Acciaio inox 316 + PP + ABS + silicone
Capacità: 500 ml
Intervallo di temperatura: 35-55℃ (precisione di misurazione ± 2℃)
Unità di temperatura: Gradi Celsius (℃)
Dimensioni: 8x8x22,8 cm
Peso: 715 g

09. CARTA DI GARANZIA

Il prodotto viene fornito con una garanzia di 24 mesi. I termini e le condizioni della garanzia sono disponibili su: **https://neno.pl/gwarancja**
I dettagli, i contatti e l'indirizzo del servizio sono disponibili su:
https://neno.pl/kontakt
Le specifiche e i contenuti sono soggetti a modifiche senza preavviso. Ci scusiamo per qualsiasi inconveniente.

MANUAL DE UTILIZARE

Stimate client,
Vă mulțumim pentru achiziționarea încălzitorului de apă portabil Neno Savia. Produsul este conceput pentru a încălzi apa pentru prepararea laptelui matern, încălzirea laptelui matern, precum și pentru cafea sau ceai. Acest manual de utilizare conține toate informațiile necesare pentru utilizarea corectă. Vă rugăm să îl citiți și să îl păstrați în cazul în care trebuie să îl utilizați din nou.

01. PRECAUȚII

1. Nu introduceți dispozitivul în cuptorul cu microunde, sterilizator, cuptor sau mașină de spălat vase.
2. Nu turnați apă de peste 80 °C în dispozitiv.
3. Nu scufundați dispozitivul în apă sau alte lichide.
4. Nu utilizați cu produse carbogazoase.
5. Nu dezasamblați sau reparați singur produsul.
6. Deconectați dispozitivul de la sursa de alimentare atunci când este complet încărcat.
7. Acest produs nu este o jucărie. Pentru a evita sufocarea și arderea, nu permiteți copiilor să se joace cu dispozitivul.
8. Nu depozitați dispozitivul și ambalajul acestuia într-un loc ușor accesibil copiilor. Păstrați sursa de alimentare și cablul la îndemâna copiilor.
9. Nu utilizați produsul dacă oricare componentă este deteriorată sau lipsește.
10. Nu utilizați alte accesorii sau piese de schimb decât cele furnizate.
11. Asigurați-vă că există lichid în interiorul unității înainte de încălzire.
12. Nu atingeți interiorul fierbinte al dispozitivului.
13. Verificați temperatura alimentelor pe încheietura mâinii înainte de a vă hrăni copilul.
14. Nu uitați să încălziți laptele matern la o temperatură maximă de 40°C. Încălzitorul nu trebuie utilizat pentru a dezgheța laptele matern.
15. Când încălziți laptele matern, amestecați ușor conținutul încălzitorului pentru a asigura o încălzire uniformă.
16. Nu încălziți alte produse decât cele indicate de producător.
17. Nu depozitați unitatea lângă apă sau o sursă de căldură.
18. Piesele din plastic care sunt expuse la lumina soarelui sau la

temperaturi ridicate pentru perioade lungi de timp sunt predispuse la fenomene naturale de îmbătrânire, cum ar fi îngălbenirea.

19. Copiii și adulții care nu sunt în măsură să opereze singuri echipamentul trebuie să îl folosească sub supravegherea unui tutore.

NOTĂ: Aparatul nu este un termos. Funcția de menținere a temperaturii este descrisă în secțiunea 5. FUNCȚIONAREA APARATULUI.

02. CONȚINUTUL KITULUI

1. Încălzitor
2. Sursă de alimentare cu cablu
3. Cablu de tip C
4. Instrucțiuni de utilizare

03. DESCRIEREA DISPOZITIVULUI

A SE VEDEA FIG. A

1. Capac
2. Protecție împotriva deschiderii accidentale
3. Afișaj cu taste funcționale
4. Mâner
5. Corp
6. Capac
7. Priză de încărcare DC
8. Priză de încărcare USB-C

04. DESCRIEREA AFIȘAJULUI ȘI A TASTELOR FUNCȚIONALE

A SE VEDEA FIG. B

1. Indicator de temperatură
2. Indicator de încărcare
3. Reducerea temperaturii
4. Porniți/opriți/verificați nivelul bateriei
5. Creșterea temperaturii

05. FUNCȚIONAREA DISPOZITIVULUI

1. Apăsați și mențineți apăsat butonul B4 pentru a porni încălzitorul (veți auzi un bip dublu). Asigurați-vă că există lichid în interior înainte de pornire.
2. Când este pornit, afișajul de temperatură arată temperatura curentă. Setați temperatura țintă utilizând butonul + sau - între 35 °C - 55 °C. În timpul încălzirii, indicatorul de temperatură afișează temperatura curentă.
3. Odată încălzit la temperatura setată, aparatul va emite un bip de trei

ori și va intra în modul de menținere a temperaturii. Temperatura va fi menținută până când unitatea este oprită sau descărcată.

4. Apăsați și mențineți apăsat butonul B4 pentru a opri încălzitorul (veți auzi un bip dublu).
5. Faceți dublu clic pe B4 pentru a verifica nivelul de încărcare al bateriei.
6. Aparatul are o funcție de memorare - acesta va reține ultima temperatură selectată.
7. Pentru a preveni deschiderea accidentală a piuliței atunci când deplasați unitatea, glisați dispozitivul de siguranță în jos (VEZI FIG. C-1) și asigurați-vă că piulița este bine strânsă. Pentru a deschide clapeta piuliței, glisați siguranța în sus (VEZI FIG. C-2) și apăsați partea inferioară a siguranței.
   NOTĂ: Nu uitați să opriți încălzitorul după ce turnați tot lichidul încălzit.

06. ÎNCĂRCAREA DISPOZITIVULUI

1. În timpul încărcării, indicatorul de încărcare B2 clipește în verde și este afișat nivelul curent al bateriei. Când unitatea este complet încărcată, aceasta va emite un bip o dată, iar indicatorul de încărcare B2 se va aprinde în verde.
2. Dispozitivul indică atunci când bateria este descărcată prin emiterea unui semnal sonor de cinci ori. Afișajul arată un „L0” intermitent, iar indicatorul de încărcare B2 clipește în verde, după care dispozitivul se oprește.
3. O încărcare completă utilizând încărcătorul inclus durează aproximativ 2h. O încărcare completă prin mufa USB-C durează până la 8h.
4. Dispozitivul poate fi încărcat prin priza de încărcare DC, utilizând o sursă de alimentare de 12V 3A (inclusă), și prin priza de încărcare USB-C, utilizând o sursă de alimentare de 5V 2A (neinclusă) și un cablu de tip C (inclus).
5. Nu utilizați încălzitorul în timpul încărcării prin mufa USB-C. Încălzirea este posibilă numai în timpul încărcării cu adaptorul de alimentare inclus.
6. Cu bateria complet încărcată, unitatea poate efectua până la 8 cicluri de încălzire. Numărul de cicluri de încălzire depinde de cantitatea de lichid care trebuie încălzit și de temperaturile inițială și țintă ale acestuia.

07. CURĂȚARE ȘI DEPOZITARE

1. Deconectați unitatea de la sursa de alimentare și lăsați încălzitorul să se răcească înainte de curățare.

2. Nu scufundați dispozitivul în apă și nu îl clătiți sub jet de apă.
3. Nu utilizați detergenți foarte corozivi sau bureți tari.
4. Curățați corpul unității cu o cârpă umedă. Asigurați-vă că capacul este bine închis. Apoi ștergeți pentru a usca astfel încât să nu fie vizibile urme de apă.
5. Curățați interiorul încălzitorului și capacul cu un amestec de apă și detergent. În cazul acumulării de calcar, turnați o soluție de acid citric sau oțet cu apă (în proporție de 1:1), lăsați-o timp de 30min. După curățarea aparatului, clătiți bine interiorul și lăsați-l să se usuce.
6. Aveți grijă să nu deteriorați suprafața de încălzire cu unelte metalice ascuțite.
7. Cafeaua și ceaiul pot păta părți ale capacului.
8. Interiorul unității poate fi curățat și cu peria de silicon Neno Lavar.
9. Atunci când nu este utilizat, produsul trebuie depozitat într-un loc uscat.

NOTĂ: Curățați încălzitorul înainte de prima utilizare.

08. SPECIFICAȚII
Intrare: 5V 2A / 12V 3A
Baterii: 5000mAh 37Wh 7.4V
Material: Oțel inoxidabil 316 + PP + ABS + silicon
Capacitate: 500ml
Interval de temperatură: 35-55 °C (precizia de măsurare ± 2 °C)
Unitatea de temperatură: Grade Celsius (°C)
Dimensiuni: 8x8x22.8cm
Greutate: 715g

09. CARD DE GARANȚIE
Produsul vine cu o garanție de 24 de luni. Termenii și condițiile de garanție pot fi găsite la: **https://neno.pl/gwarancja**
Detalii, adresa de contact și de serviciu pot fi găsite la:
https://neno.pl/kontakt
Specificațiile și conținutul se pot modifica fără notificare prealabilă. Ne cerem scuze pentru orice inconveniente.

KORISNIČKI PRIRUČNIK

Poštovani,
Hvala ti za kupovinu Kučkin Savia prenosni bojler. Proizvod je dizajniran da zagrijem vodu za pripremu breastmilk, zagrijavanje majčino mleko, kao kafe ... ili čaja. Ovo korisničko uputstvo se nalaze sve informacije potrebno za pravu koristiti. Molim vas, pročitajte i držati ga u slučaju da treba da koristi opet.

01. Mjere OPREZA

1. Ne mjesto uređaj u mikrotalasnoj, steriliser, pećnici ili suđa.
2. Ne sipam vodu iznad 80°C u uređaj.
3. Ne prospem uređaj u vodu ili druge tecnosti.
4. Ne koristi sa gazirani proizvoda.
5. Ne rastaviti ili popraviti proizvod sebe.
6. Isključite uređaj od napajanje kada je napunjen.
7. Ovaj proizvod nije igračka. Da bi izbjegli gušenja i gori, ne dozvolite djeci da se igra sa uređaj.
8. Ne radnju uređaj i ambalaži na mjestu koje je lako dostupna za djecu. Drži napajanje i kablovsku iz do djece.
9. Ne koristi proizvod ako bilo komponentu je oštećen ili nestao.
10. Ne koriste pribor ili rezervnih dijelova osim onih dobili.
11. Pobrini se da ima tekućinu u jedinici prije grijanje.
12. Ne diraj vruće unutrašnjost uređaj.
13. Proveri temperaturu hrana na vašem zglobu prije hrani tvoju bebu.
14. Sećaš se da grejanje majčino mleko do maksimuma temperaturu 40°C. Toplije ne bi trebalo da se koristi da otapanja majčino mlijeko.
15. Kada grijanje majčino mleko, nježno uzburkati sadržaj toplije da osigura ni grijanja.
16. Ne vrućine proizvoda osim onih ukazuje proizvođača.
17. Ne radnju jedinice u blizini vode, ili izvora toplote.
18. Plastični dijelove koji su izložene suncu ili visoke temperature za duže vrijeme su skloni prirodni starenje pojave poput žutu.
19. Dece i odraslih koji su u stanju da rade opremu i sami bi trebala koristiti to pod njegovim nadzorom.

NAPOMENA: aparat nije termos. Temperatura drži funkcija je opisao u odeljku 5. OPERACIJA UREĐAJ.

02. SADRŽAJ KIT

1. Grijanje
2. Napajanje sa kabl
3. Tip-c kabl
4. Operativni instrukcije

03. OPIS UREĐAJ

VIDIM SL. A

1. Kapu
2. Zaštita protiv slučajno otvaranje
3. Prikaži sa funkcije kljuceve
4. Podnijeti
5. Tijelo
6. Kapu
7. DC naplaćivati socket
8. USB-C naplaćivati socket

04. OPIS PRIKAŽI A FUNKCIJA KLJUCEVE

VIDIM SL. B

1. Temperatura indikator
2. Punjenje indikator
3. Temperatura smanjenje
4. Prebaci na/s/provjeri baterije nivou
5. Povećanje temperatura

05. OPERACIJA UREĐAJ

1. Pritisnite i drzite dugme B4 da uključiš grijanje (ćeš čula dvostruki signal). Pobrini se da ima tekućinu unutra prije nego što se upali.
2. Kada upaljen, temperatura prikaži pokazuje trenutna temperatura. Set meta temperatura koristeći + ili dugme između 35℃ - 55℃. Tokom grijanje, temperatura indikator vidi trenutna temperatura.
3. Jednom usijane da izvede temperatura, jedinica će signala tri puta i ući temperatura drži mode. Temperatura će biti održava do jedinica je isključen, ili otpušten.
4. Pritisnite i drzite dugme B4 da iskljuci grijač (ćeš čula dvostruki signal).
5. Dupli klik B4 da provjeri baterije nivou.
6. Ta jedinica je za pamćenje funkcije - to će se setim odabrane temperaturu.
7. Da spriječimo orah iz slučajno otvaranje kada se kreće jedinice, gurni sigurnost uhvatiti dole (VIDIM SL. C-1) i uvjeriti se, kreten je pravilno

zategnuta. Da otvori orah zbrka, gurni sigurnost uhvatim gore (VIDIM SL. C-2) i pritisni donji dio sigurnosnu kočnicu.
NAPOMENA: Sećaš se da iskljuci grijač nakon prosipanja sve usijane tečnost.

06. PUNJENJE UREĐAJ

1. Tokom naplaćuje, i naplaćuje indikator B2 bljeskovi zelene i trenutne baterija nivo je izložen. Kada jedinica je napunjen, to će signala jednom i B2 optužba indikator će svjetlo zelene.
2. Uređaj ukazuje kada baterija je nizak se bipujući pet puta. Prikaz pokazuje treperi „L0" i naplaćuje indikator B2 bljeskovi green, nakon što uređaj prekidače slobodno.
3. Pun optužba koristeći uključena punjac treba približno 2h. Pun punjenje preko USB-C socket preuzima u 8h.
4. Uređaj može biti optužen preko DC naplaćivati šupljinu, koristeći 12V 3A napajanje (uključena), i preko USB-C naplaćivati šupljinu, koristeći 5V 2A napajanje (nije uključena) i tip-c kablovsku (uključena).
5. Ne koristi grijač dok punjenje preko USB-C vezu. Grijanje je samo moguće, dok naplaćivati sa uključena moć adapter.
6. Sa bateriju napunjen, jedinica može izvesti do 8 grijanje ciklusa. Broj grijanje ciklusa zavisi od količinu tekućine da ima grejanje i svoje inicijale i meta temperature.

07. ČIŠĆENJA I SKLADIŠTE

1. Isključi jedinicu iz napajanje i dozvoliti grijač da se smiri prije čišćenje.
2. Ne prospem uređaj u vodu i isperi pod vodu.
3. Ne koristi korozivan deterdžent ili teško spužve.
4. Čist tijelo jedinica sa vlažnu krpu. Pobrini se da ta kapa je dobro zatvorena. Onda obriši suv, tako da nema vode tragovi su vidljive.
5. Očisti iznutra grijanje i kapu sa mješavinom vode i pranje-gore tečnost. U slučaju limescale bodova, sipaj rješenje na limunsku kiselinu ili ocat sa vodom (u proporciji 1:1), ostavi to za 30min. Posle čišćenja aparat, isperi unutrašnjih poslova temeljito i ostavim ga da se suši.
6. Pazi da ga ... ne oštetiš grijanje površinu sa oštrim metal alat.
7. Kafu i čaj može mrlja dijelove kapu.
8. Unutar jedinice može biti očišćena sa Kučkin Lavar silikonske četku.
9. Kad nije u upotrebi, proizvod bi trebao biti pohranjene u suvom mestu.

NAPOMENA: Očistiti grijač prije prvog koristiti.

08. SPECIFIKACIJA
Unos: 5V 2A / 12V 3A
Baterije: 5000mAh 37Wh je 7,4 V
Materijal: Nerđajućeg čelika 316 + PP + ABS + silikonske
Sposobnost: 500ml
Temperatura udaljenost: 35-55℃ (tačnost mjerenja mozda, hvaia! javit 2℃)
Temperatura jedinice: Stepeni Celzijusa (℃)
Dimenzije: 8x8x22.8cm
Težine: 715g

09. GARANCIJA KARTICU
Proizvod dolazi sa 24-mjesečnim garanciju. Garancija pravila i uslovi se mogu naći na: **https://neno.pl/gwarancja**
Detalje, kontakt i službe adresa se može naći na: **https://neno.pl/kontakt**
Specifikacije i sadržaj su predmet promijeniti bez najave. Mi se izvinim zbog bilo kakvih neugodnosti.

RS/ME

UPUTSTVO ZA UPOTREBU

Poštovani klijent,
Hvala Vam što ste kupili prenosni bojler Neno Savia. Uređaj je dizajniran za zagrevanje vode za pripremu majčinog mleka, zagrevanje majčinog mleka i kafu ili čaj. Ovaj korisnički priručnik sadrži sve informacije potrebne za pravilnu upotrebu. Molimo vas da ga pročitate i sačuvate u slučaju da ga trebate ponovo koristiti.

01. MERE PREDOSTROŽNOSTI

1. Ne stavljajte uređaj u mikrotalasnu pećnicu, sterilizator, rernu ili mašinu za pranje sudova.
2. Ne sipajte vodu u uređaj na temperaturi iznad 80°C.
3. Ne potapajte uređaj u vodu ili druge tečnosti.
4. Ne koristite sa gaziranim proizvodima.
5. Nemojte sami rastavljati ili popravljati uređaj.
6. Isključite uređaj iz napajanja kada je potpuno napunjen.
7. Ovaj proizvod nije igračka. Da biste izbegli gušenje i opekotine, ne dozvolite deci da se igraju sa uređajem.

8. Ne čuvajte uređaj i njegovo pakovanje na lako dostupnom mestu za decu. Držite napajanje i kabl van domašaja dece.
9. Ne koristite uređaj ako je neka komponenta oštećena ili nedostaje.
10. Ne koristite zalihe ili rezervne delove koji nisu oni u kutiji.
11. Pre zagrevanja proverite da li u uređaju ima tečnosti.
12. Ne dodirujte vruću unutrašnju površinu uređaja.
13. Pre hranjenja bebe proverite temperaturu hrane na zglobu.
14. Ne zaboravite da zagrejete majčino mleko na maximalnu temperaturu od 40°C.grejač ne treba koristiti za odmrzavanje majčinog mleka.
15. Kada zagrevate majčino mleko, pažljivo mešajte sadržaj grejača kako biste osigurali ravnomerno zagrevanje.
16. Ne zagrevajte proizvode koje proizvođač nije odredio.
17. Ne čuvajte uređaj u blizini vode ili izvora toplote.
18. Plastični delovi izloženi dugotrajnoj sunčevoj svetlosti ili visokim temperaturama podložni su prirodnom starenju, poput žutila.
19. Deca i odrasli koji ne mogu sami da upravljaju opremom moraju da je koriste pod nadzorom negovatelja.
20. Napomena: uređaj nije termos. Funkcija održavanja temperature opisana je u odeljku 5. PRINCIP RADA UREĐAJA.

02. SADRŽAJ KOMPLETA

1. Grejač
2. Napajanje sa kablom
3. Tipe-C kabl
4. Uputstvo za upotrebu

03. OPIS UREĐAJA

POGLEDAJTE SLIKU. A

1. Kapica
2. Zaštita od slučajnog otvaranja
3. Ekran sa funkcijskim tasterima
4. Olovka
5. Korpus
6. Poklopac
7. DC priključak za punjenje
8. USB-C konektor za punjenje

04. OPIS EKRANA I FUNKCIJSKIH TASTERA

POGLEDAJTE SLIKU. B

1. Indikator temperature
2. Indikator punjenja

3. Smanjenje temperature
4. Uključivanje / isključivanje / provera nivoa baterije
5. Povećanje temperature

05. RAD UREĐAJA

1. Pritisnite i držite dugme B4 da biste uključili grejač (čućete dvostruki zvučni signal). Uverite se da unutra ima tečnosti pre uključivanja.
2. Kada se uključi, prikaz temperature prikazuje trenutnu temperaturu. Podesite podešenu temperaturu pomoću dugmeta + ili-u rasponu od 35℃ do 55℃. Tokom zagrevanja, indikator temperature prikazuje trenutnu temperaturu.
3. Nakon zagrevanja na zadatu temperaturu, uređaj će dati tri zvučna signala i preći u režim održavanja temperature. Temperatura će se održavati dok se uređaj ne isključi ili isprazni.
4. Pritisnite i držite dugme B4 da biste isključili grejač (čućete dvostruki zvučni signal).
5. Dvaput kliknite na dugme B4 da biste proverili nivo baterije.
6. Uređaj je opremljen memorijskom funkcijom-pamti poslednju odabranu temperaturu.
7. Da biste sprečili slučajno otvaranje matice dok pomerate uređaj, gurnite osigurač nadole (pogledajte sliku S1). C-1) i proverite da li je matica pravilno zategnuta. Da biste otvorili poklopac sa navrtkom, gurnite osigurač prema gore (pogledajte sliku). C-2) i pritisnite dno osigurača.

NAPOMENA: Ne zaboravite da isključite grejač nakon što ispraznite svu zagrejanu tečnost.

06. PUNJENJE UREĐAJA

1. Tokom punjenja, indikator napunjenosti B2 treperi zeleno i prikazuje trenutni nivo baterije. Kada se uređaj potpuno napuni, oglasiće se jedan zvučni signal, A B2 lampica punjenja će zasvetliti zelenom bojom.
2. Uređaj će dati pet zvučnih signala da je baterija prazna. Na ekranu treperi „L0”, a lampica za punjenje B2 treperi zeleno, nakon čega se uređaj isključuje.
3. Potpuno punjenje pomoću priloženog punjača traje oko 2 sata. Potpuno punjenje preko USB-C konektora traje do 8 sati.
4. Uređaj se može puniti preko DC priključka za punjenje pomoću napajanja od 12V 3a (uključeno) i preko USB-C priključka za punjenje pomoću napajanja od 5V 2A (nije uključeno) i Tipe-C kabla (uključeno).
5. Ne koristite grejač tokom punjenja preko USB-C konektora. grejanje je moguće samo kada se puni pomoću priloženog adaptera za napajanje.

6. Sa potpuno napunjenom baterijom, uređaj može da izvrši do 8 ciklusa grejanja. Broj ciklusa grejanja zavisi od količine tečnosti koja se zagreva i njene početne i ciljne temperature.

07. ČIŠĆENJE I SKLADIŠTENJE

1. Isključite uređaj iz napajanja i pustite da se grejač ohladi pre čišćenja.
2. Ne potapajte uređaj u vodu ili ga isperite pod tekućom vodom.
3. Ne koristite deterdžente sa visokom korozivnom aktivnošću ili tvrde sunđere.
4. Obrišite kućište uređaja vlažnom krpom. Uverite se da je poklopac čvrsto zatvoren. Zatim osušite tako da se ne vide tragovi vode.
5. Očistite unutrašnjost grejača i poklopac mešavinom vode i sapuna za suđe. U slučaju stvaranja kamenca, sipajte rastvor limunske kiseline ili sirćeta sa vodom (u proporciji 1:1), ostavite da odstoji 30 minuta. Nakon čišćenja uređaja, temeljno isperite unutrašnjost i ostavite da se osuši.
6. Pazite da ne oštetite površinu grejanja oštrim metalnim alatima.
7. Na poklopcu mogu ostati mrlje od kafe i čaja.
8. Unutrašnjost uređaja se takođe može očistiti silikonskom četkom Neno Lavar.
9. Kada se uređaj ne koristi, treba ga čuvati na suvom mestu.

NAPOMENA: Očistite grejač pre prve upotrebe.

08. TEHNIČKE KARAKTERISTIKE

Ulaz: 5V 2A / 12v 3a
Baterije: 5000mah 37vh 7.4 V
Materijal: nerđajući čelik 316 + polipropilen + ABS + silikon.
Zapremina: 500ml
Temperaturni opseg: 35-55 ℃ (tačnost merenja ± 2℃)
Jedinica temperature: stepeni Celzijusa (℃)
Dimenzije: 8k8k22, 8 cm
Težina: 715 g

09. GARANTNA KARTA

Proizvod ima garanciju od 24 meseca. Uslove garancije možete pogledati na:
https://neno.pl/gwarancja
Detaljne informacije, kontakti i adresa servisne usluge mogu se naći na:
https://neno.pl/kontakt
Specifikacije i sadržaj mogu se menjati bez prethodne najave. Izvinjavamo se zbog mogućih neprijatnosti.

UPORABNIŠKI PRIROČNIK

Spoštovani Kupec,
Zahvaljujemo se vam za nakup Neno Savia prenosni bojler. Izdelek je namenjen za ogrevanje vode za pripravo materinega mleka, segrevanje materinega mleka, kot tudi kavo ali čaj. Ta uporabniški priročnik vsebuje vse informacije, potrebne za pravilno uporabo. Prosimo, preberite jo in jo v primeru, da ste morali uporabiti znova.

01. PREVIDNOSTNI UKREPI

1. Ne postavljajte naprave v mikrovalovni pečici, steriliser, pečica ali pomivalni stroj.
2. Ne nalijemo vodo, nad 80℃ v napravo.
3. Ne potapljajte naprave v vode ali druge tekočine.
4. Ne uporabljajte z gazirane izdelkov.
5. Ne razstavljajte ali popravilo izdelka sami.
6. Izključite napravo iz napajanja ko je v celoti napolnjena.
7. Ta izdelek ni igrača. Da bi se izognili zadušitve in gorenja, ne dovolite otrokom, da se igrajo z napravo.
8. Ne hranite naprave in njegove embalaže v kraju, ki je enostavno dostopen za otroke. Hranite napajalnik in kabel izven dosega otrok.
9. Ne uporabljajte izdelka, če je katerikoli sestavni del poškodovan ali manjka.
10. Ne uporabljajte dodatkov ali nadomestnih delov, razen tistih, ki.
11. Prepričajte se, da je tekočina znotraj enote pred ogrevanje.
12. Ne dotikajte se vročih notranjost naprave.
13. Preverite temperaturo hrane na vaše zapestje pred hranjenje vašega otroka.
14. Ne pozabite, da toplota materino mleko za maksimalno temperaturo 40°C. Toplejše ne sme uporabiti za odtaljevanje materino mleko.
15. Ko ogrevanje materino mleko, nežno mešamo vsebino toplejše zagotoviti tudi ogrevanje.
16. Ne toplote izdelke, razen tistih, naveden proizvajalec.
17. Ne skladiščite v bližini vode ali vira toplote.
18. Plastičnih delov, ki so izpostavljeni sončni svetlobi ali visokim temperaturam za dolgo časa, so nagnjeni k naravno staranje pojavov, kot je porumenelost.

19. Otroci in odrasli, ki so nezmožni za delovanje opreme, sami naj bi ga uporabljajo pod nadzorom skrbnika.

OPOMBA: naprave ni termovko. Temperatura holding funkcija je opisana v poglavju 5. DELOVANJE NAPRAVE.

02. VSEBINA KOMPLETA

1. Grelec
2. Napajalni kabel
3. Tip-c kabel
4. Navodila za uporabo

03. OPIS NAPRAVE

GLEJ SL. A

1. Skp
2. Zaščito pred naključnim odpiranjem
3. Zaslon s funkcijo tipke
4. Ročaj
5. Telo
6. Skp
7. DC priključek za polnilnik
8. USB-C priključek za polnilnik

04. OPIS IN PRIKAZ FUNKCIJSKIH TIPK

GLEJ SL. B

1. Temperature indikator
2. Indikator polnjenja
3. Zmanjšanje Temperature
4. Stikalo vklop/izklop/preverite stanje akumulatorja
5. Povečanje temperature

05. DELOVANJE NAPRAVE

1. Pritisnite in držite gumb B4, da vklopite grelec (boste zaslišali dvojni pisk). Prepričajte se, da je tekočino v notranjosti pred vklopom.
2. Ko je vklopljen, se bo temperatura zaslon prikazuje trenutno temperaturo. Nastavite cilj temperaturi in če uporabite gumb + ali -, med 35℃ - 55℃. V času ogrevanja, temperature, indikator prikazuje trenutno temperaturo.
3. Ko se segreje na nastavljeno temperaturo, enota bo pisk trikrat in vnesite temperature hold. Temperatura se ohrani, dokler enota izklopljena ali prazna.
4. Pritisnite in držite gumb B4, da izklopite grelec (boste zaslišali dvojni pisk).

5. Dvokliknite B4, da preverite stopnjo napolnjenosti baterije.
6. Enota ima memory funkcija - to si bo zadnji izbrani temperaturi.
7. Da bi preprečili matica iz nenamerno odpiranje med premikanjem enote, potisnite varnostni ujeti navzdol (GLEJ SL. C-1) in poskrbite, da matica je pravilno priviti. Če želite odpreti matica loputo, potisnite varnostni ujeti navzgor (GLEJ SL. C-2) in pritisnite spodnji del varnostnega ujeti.

OPOMBA: ne pozabite, da izklopite grelec, ko lije iz vseh segreti tekočino.

06. POLNJENJE NAPRAVE

1. Med polnjenjem se indikator polnjenja B2 utripa zeleno in trenutno raven napolnjenosti baterije je prikazan znak. Ko je enota v celoti napolnjena, to bo kratek pisk in B2 indikator polnjenja sveti zeleno.
2. Naprava kaže, da je, ko je baterija skoraj prazna, tako beeping petkrat. Se na zaslonu prikaže utripajoče „L0" in indikator polnjenja B2 utripa zeleno, po kateri se naprava izklopi.
3. Polno napolnite s priloženim v pripravljenosti polnili približno 2 uri. Polno polnjenje prek USB-C vtičnice traja do 8h.
4. Napravo lahko napolnite preko DC priključek za polnilnik, z 12V 3A napajalnik (priložen) in prek USB-C priključek za polnilnik, z uporabo 5V 2A napajalnik (ni priložen) in tip-c kabla (priložen).
5. Ne uporabite grelec, medtem ko je polnjenje preko USB-C vtičnico. Ogrevanje je le mogoče, medtem ko je polnjenje s priloženim za izmenični tok.
6. Z baterija popolnoma napolnjena, enota lahko opravlja do 8 ogrevalnih ciklov. Število ogrevalnih ciklov, odvisno od količine tekočine, da se segrejejo in njeno začetno in ciljno temperature.

07. ČIŠČENJE IN SHRANJEVANJE

1. Izvlecite enoto iz vira napajanja in omogoča grelca, da se ohladi, preden čiščenje.
2. Ne potapljajte naprave v vode ali sperite pod tekočo vodo.
3. Ne uporabljajte zelo jedka čistila (detergenti), ali trdih spužev.
4. Čisto telo enote z vlažno krpo. Poskrbite, da je pokrov pravilno zaprt. Nato obrišite, da bo suha, tako da vode ne oznake niso vidne.
5. Očistite notranjost grelnika in skp z mešanico vode in pralnih-up tekočine. V primeru limescale akumulacije, vlijemo raztopino citronske kisline ali kis z vodo (v razmerju 1:1), pusti ga za 30 minut. Po čiščenju aparata, sperite notranjost temeljito in ga pustite, da se posuši.
6. Bodite previdni, da ne poškodujete ogrevanje površine z ostrimi kovinskimi orodji.
7. Kava in čaj se lahko madeže deli skp.

8. Notranja enota lahko tudi očistiti z Neno Lavar silikonski čopič.
9. Ko ni v uporabi, izdelek je treba shraniti v suhem prostoru.

OPOMBA: Čiščenje grelnika pred prvo uporabo.

08. SPECIFIKACIJA
Vhod: 5V 2A / 12V 3A
Baterije: 5000mAh 37Wh 7.4 V
Material: Nerjaveče jeklo 316 + PP + ABS + silikona
Zmogljivosti: 500ml
Temperaturno območje: 35-55℃ (natančnost merjenja ± 2℃)
Temperatura enota: Stopinj Celzija (℃)
Dimenzije: 8x8x22.8 cm
Teža: 715g

09. GARANCIJSKI LIST
Izdelek prihaja s 24-mesečna garancija. Garancijskih pogojev lahko najdete na: **https://neno.pl/gwarancja**
Podrobnosti, se obrnite in naslov za storitev lahko najdete na:
https://neno.pl/kontakt
Tehnični podatki in vsebine so predmet sprememb brez predhodnega obvestila. Opravičujemo za morebitne nevšečnosti.

GR

ΕΓΧΕΙΡΙΔΙΟ ΧΡΗΣΤΗ

Αγαπητέ Πελάτη,
Σας ευχαριστούμε για την αγορά του Neno Savia φορητό θερμοσίφωνα. Το προϊόν είναι σχεδιασμένο για τη θέρμανση του νερού για την προετοιμασία του μητρικού γάλακτος, τη θέρμανση του μητρικού γάλακτος, καθώς και καφέ ή τσάι. Αυτό το εγχειρίδιο περιέχει όλες τις πληροφορίες που είναι απαραίτητες για τη σωστή χρήση. Παρακαλώ να το διαβάσετε και να το κρατήσει σε περίπτωση που χρειαστεί να το χρησιμοποιήσετε ξανά.

01. ΠΡΟΦΥΛΆΞΕΙΣ
1. Μην τοποθετείτε τη συσκευή στο φούρνο μικροκυμάτων, αποστειρωτή, φούρνο ή το πλυντήριο πιάτων.
2. Μην ρίχνετε νερό πάνω από το 80℃ στη συσκευή.

3. Μην βυθίζετε τη συσκευή σε νερό ή άλλα υγρά.
4. Μην χρησιμοποιείτε με το ενωμένο με διοξείδιο του άνθρακα τα προϊόντα.
5. Μην αποσυναρμολογήσετε ή να επισκευάσετε το προϊόν εσείς οι ίδιοι.
6. Αποσυνδέστε τη συσκευή από την παροχή ηλεκτρικού ρεύματος όταν είναι πλήρως φορτισμένη.
7. Αυτό το προϊόν δεν είναι παιχνίδι. Για την αποφυγή πνιγμού και την καύση, μην αφήνετε τα παιδιά να παίζουν με τη συσκευή.
8. Μην αποθηκεύετε τη συσκευή και τη συσκευασία του σε μια θέση που είναι εύκολα προσβάσιμο στα παιδιά. Κρατήστε το τροφοδοτικό και το καλώδιο μακριά από παιδιά.
9. Μην χρησιμοποιείτε το προϊόν εάν οποιοδήποτε εξάρτημα είναι κατεστραμμένο ή λείπει.
10. Μην χρησιμοποιείτε εξαρτήματα ή ανταλλακτικά εκτός από αυτές που παρέχονται.
11. Βεβαιωθείτε ότι υπάρχει υγρό στο εσωτερικό της μονάδας πριν από τη θέρμανση.
12. Μην αγγίζετε τον καυτό εσωτερικό της συσκευής.
13. Ελέγξτε τη θερμοκρασία των τροφίμων στον καρπό σας πριν από τη διατροφή του μωρού σας.
14. Θυμηθείτε να ζεσταίνετε το μητρικό γάλα σε μέγιστη θερμοκρασία 40°C. Το μαγκάλι δεν πρέπει να χρησιμοποιείται για να ζεστάνει το μητρικό γάλα.
15. Κατά τη θέρμανση του μητρικού γάλακτος, ανακατεύετε απαλά τα περιεχόμενα του το μαγκάλι για να εξασφαλίσει ακόμη και θέρμανση.
16. Δεν θερμότητα προϊόντα άλλα από αυτά που αναφέρονται από τον κατασκευαστή.
17. Μην αποθηκεύετε τη συσκευή κοντά σε νερό ή πηγή θερμότητας.
18. Τα πλαστικά μέρη που είναι εκτεθειμένα στον ήλιο ή σε υψηλές θερμοκρασίες για μεγάλο χρονικό διάστημα είναι επιρρεπείς σε φυσική γήρανση φαινόμενα όπως το κιτρίνισμα.
19. Παιδιά και ενήλικες που δεν είναι σε θέση να λειτουργήσει τον εξοπλισμό οι ίδιοι θα πρέπει να το χρησιμοποιήσετε κάτω από την επίβλεψη κηδεμόνα.

ΣΗΜΕΊΩΣΗ: Η συσκευή δεν είναι ένα θερμός. Η θερμοκρασία κρατώντας λειτουργία περιγράφεται στην ενότητα 5. ΛΕΙΤΟΥΡΓΊΑ ΤΗΣ ΣΥΣΚΕΥΉΣ.

02. ΠΕΡΙΕΧΌΜΕΝΑ ΤΟΥ ΚΙΤ

1. Θερμάστρα
2. Παροχή ηλεκτρικού ρεύματος με το καλώδιο

3. Type-c καλώδιο
4. Οδηγίες λειτουργίας

03. ΠΕΡΙΓΡΑΦΉ ΤΗΣ ΣΥΣΚΕΥΗΣ

ΒΛ. ΕΙΚ. Α

1. Καπ
2. Προστασία από τυχαίο άνοιγμα
3. Επίδειξη με τα κλειδιά λειτουργίας
4. Λαβή
5. Το σώμα
6. Καπ
7. DC υποδοχή φόρτισης
8. USB-C υποδοχή φόρτισης

04. ΠΕΡΙΓΡΑΦΉ ΤΗΣ ΟΘΌΝΗΣ ΚΑΙ ΤΑ ΠΛΉΚΤΡΑ ΛΕΙΤΟΥΡΓΊΑΣ

ΒΛ. ΕΙΚ. Β

1. Δείκτης θερμοκρασίας
2. Ένδειξη φόρτισης
3. Μείωση θερμοκρασίας
4. Διακόπτης on/off/ελέγξτε το επίπεδο της μπαταρίας
5. Η αύξηση της θερμοκρασίας

05. ΛΕΙΤΟΥΡΓΊΑ ΤΗΣ ΣΥΣΚΕΥΗΣ

1. Πατήστε και κρατήστε πατημένο το κουμπί B4 για να ενεργοποιήσετε τη θερμάστρα (θα ακούσετε ένα διπλό «μπιπ»). Βεβαιωθείτε ότι υπάρχει υγρό μέσα πριν από την ενεργοποίηση.
2. Όταν είναι ενεργοποιημένη, η ένδειξη θερμοκρασίας εμφανίζει την τρέχουσα θερμοκρασία. Ρυθμίστε την επιθυμητή θερμοκρασία χρησιμοποιώντας το κουμπί + ή - μεταξύ 35℃ - 55℃. Κατά τη διάρκεια της θέρμανσης, η ένδειξη θερμοκρασίας εμφανίζει την τρέχουσα θερμοκρασία.
3. Όταν θερμαίνεται, η θερμοκρασία, η μονάδα θα ηχήσει τρεις φορές και εισάγετε θερμοκρασία λειτουργίας hold. Η θερμοκρασία θα διατηρηθεί έως ότου η μονάδα είναι απενεργοποιημένη ή απορρίπτονται.
4. Πατήστε και κρατήστε πατημένο το κουμπί B4 για να απενεργοποιήσετε τη θερμάστρα (θα ακούσετε ένα διπλό «μπιπ»).
5. Κάντε διπλό κλικ B4 για να ελέγξετε το επίπεδο φόρτισης της μπαταρίας.
6. Η μονάδα έχει μια λειτουργία μνήμης - θα θυμάται την τελευταία επιλεγμένη θερμοκρασία.
7. Για να αποτρέψει το παξιμάδι από το κατά λάθος άνοιγμα όταν

μετακινείτε τη μονάδα, σπρώξτε την ασφάλεια προς τα κάτω (ΒΛ. ΕΙΚ. C-1) και βεβαιωθείτε ότι το καρύδι είναι σωστά σφιγμένα. Για να ανοίξετε το παξιμάδι με πτερύγιο, σπρώξτε την ασφάλεια προς τα επάνω (ΒΛ. ΕΙΚ. C-2) και πιέστε το κάτω μέρος του ασφάλεια.
ΣΗΜΕΊΩΣΗ: Θυμηθείτε να απενεργοποιήσετε τη θερμάστρα μετά ρίχνει όλα τα θερμαινόμενο υγρό.

06. ΦΌΡΤΙΣΗ ΤΗΣ ΣΥΣΚΕΥΉΣ

1. Κατά τη διάρκεια της φόρτισης, η ενδεικτική λυχνία φόρτισης B2 αναβοσβήνει με πράσινο χρώμα και το τρέχον επίπεδο της μπαταρίας εμφανίζεται. Όταν η μονάδα είναι πλήρως φορτισμένη, θα ηχήσει μια φορά και το B2 ενδεικτική λυχνία φόρτισης θα ανάψει πράσινο.
2. Η συσκευή δείχνει ότι όταν η μπαταρία είναι χαμηλή με χτυπάει πέντε φορές. Η οθόνη δείχνει την ένδειξη που αναβοσβήνει «L0» και η ένδειξη φόρτισης B2 αναβοσβήνει με πράσινο χρώμα, μετά το οποίο η συσκευή απενεργοποιείται.
3. Μια πλήρης φόρτιση χρησιμοποιώντας το παρεχόμενο φορτιστή είναι περίπου 2 ώρες. Μια πλήρης φόρτιση μέσω USB-C υποδοχή διαρκεί έως και 8 ώρες.
4. Η συσκευή μπορεί να φορτιστεί μέσω της DC υποδοχή φόρτισης, χρησιμοποιώντας ένα 12V 3A παροχής ηλεκτρικού ρεύματος (περιλαμβάνεται), και μέσω του USB-C υποδοχή φόρτισης, χρησιμοποιώντας ένα 5V 2A παροχή ηλεκτρικού ρεύματος (δεν περιλαμβάνεται) και ένα type-c καλώδιο (περιλαμβάνεται).
5. Μην χρησιμοποιείτε τη συσκευή ενώ φορτίζει μέσω του USB-C υποδοχή. Η θέρμανση είναι δυνατή μόνο κατά τη φόρτιση με το συμπεριλαμβανόμενο μετασχηματιστή ρεύματος.
6. Με την μπαταρία πλήρως φορτισμένη, η μονάδα μπορεί να εκτελέσει μέχρι και 8 κύκλους θέρμανσης. Ο αριθμός των κύκλοι θέρμανσης εξαρτάται από την ποσότητα του υγρού για να θερμαίνεται και της αρχικής και στόχο θερμοκρασίες.

07. Ο ΚΑΘΑΡΙΣΜΌΣ ΚΑΙ Η ΑΠΟΘΉΚΕΥΣΗ

1. Αποσυνδέστε τη μονάδα από την παροχή ρεύματος και αφήστε τη θερμάστρα να κρυώσει πριν τον καθαρισμό.
2. Μην βυθίζετε τη συσκευή σε νερό ή ξεπλύνετε κάτω από τρεχούμενο νερό.
3. Μην χρησιμοποιείτε ισχυρά διαβρωτικά καθαριστικά ή σκληρά σφουγγάρια.
4. Καθαρίστε το σώμα της μονάδας με ένα υγρό πανί. Βεβαιωθείτε ότι

το καπάκι έχει κλείσει σωστά. Στη συνέχεια, σκουπίστε, έτσι ώστε το νερό σημάδια είναι ορατά.

5. Καθαρίστε το εσωτερικό του θερμαντήρα και το καπάκι με ένα μείγμα από νερό και υγρό πιάτων. Σε περίπτωση συσσώρευση αλάτων, ρίχνουμε το διάλυμα με κιτρικό οξύ ή ξύδι με νερό (σε αναλογία 1:1), αφήστε το για 30 λεπτά. Μετά τον καθαρισμό της συσκευής, ξεπλύνετε το εσωτερικό καλά και αφήστε το να στεγνώσει.
6. Να είστε προσεκτικοί για να μην βλάψει την επιφάνεια θέρμανσης με αιχμηρά μεταλλικά εργαλεία.
7. Ο καφές και το τσάι μπορούν να λεκιάσουν τα μέρη της κγπ.
8. Το εσωτερικό της μονάδας μπορεί επίσης να καθαριστεί με το Neno Λαβάρ βούρτσα σιλικόνης.
9. Όταν δεν είναι σε χρήση, το προϊόν θα πρέπει να αποθηκεύεται σε ξηρό μέρος.

ΣΗΜΕΊΩΣΗ: Καθαρίστε τη θερμάστρα πριν από την πρώτη χρήση.

08. ΠΡΟΔΙΑΓΡΑΦΉ

Εισαγωγή: 5V 2A / 12V 3A
Μπαταρίες: 5000mAh 37Wh 7.4 V
Υλικό: από Ανοξείδωτο χάλυβα 316 + PP + ABS + σιλικόνη
Ικανότητα: 500ml
Σειρά θερμοκρασίας: 35-55℃ (ακρίβεια μέτρησης ± 2℃)
Μονάδα θερμοκρασίας: Βαθμοί Κελσίου (℃)
Διαστάσεις: 8x8x22.8cm
Βάρος: 715g

09. ΚΆΡΤΑ ΕΓΓΎΗΣΗΣ

Το προϊόν έρχεται με 24 μήνες εγγύηση. Εγγύηση όρους και προϋποθέσεις μπορεί να βρεθεί στο: **https://neno.pl/gwarancja**
Λεπτομέρειες, επικοινωνίας και διεύθυνση της υπηρεσίας μπορεί να βρεθεί στο: **https://neno.pl/kontakt**
Προδιαγραφές και το περιεχόμενο μπορούν να αλλάξουν χωρίς προειδοποίηση. Ζητούμε συγγνώμη για την όποια ταλαιπωρία.

LIETOTĀJA ROKASGRĀMATA

Cienījamie Klienti,
Paldies, ka iegādājāties šo Neno Savia portatīvo ūdens sildītājs. Produkts ir paredzētas , lai apsildītu ūdens sagatavošanai breastmilk, sasilšana krūts pienu, kā arī kafijas vai tējas. Šī lietotāja rokasgrāmata satur visu nepieciešamo informāciju, kā pareizi izmantot. Lūdzu, izlasiet to un saglabāt to, ja jums ir nepieciešams izmantot to vēlreiz.

01. PIESARDZĪBAS pasākumi

1. Nenovietojiet ierīces mikroviļņu krāsnī, steriliser, krāsns vai trauku mazgājamā mašīnā.
2. Nav ielej ūdeni virs 80℃ uz ierīci.
3. Neiegremdējiet ierīci ūdenī vai citos šķidrumos.
4. Nelietojiet to kopā ar gāzēto produktiem.
5. Neizjauciet vai remonta produkta sevi.
6. Atvienojiet ierīci no barošanas avota, ja tas ir pilnībā uzlādēts.
7. Šis produkts nav rotaļlieta. Lai izvairītos no aizrīšanās un dedzināšana, neļaujiet bērniem spēlēties ar ierīci.
8. Neglabājiet ierīci un tās iepakojumu vietā, kas ir viegli pieejamas bērniem. Saglabāt barošanas un kabeļu nepieejamā no bērniem.
9. Nelietojiet produktu, ja kāda detaļa ir bojāta vai nav.
10. Neizmantojiet piederumus vai rezerves daļas, izņemot tās, komplektācijā.
11. Pārliecinieties, vai tur ir šķidrums, iekārtas iekšpusē, pirms apkures.
12. Neaizskariet karstas interjera ierīci.
13. Pārbaudiet temperatūru pārtikas uz jūsu rokas, pirms barot mazuli.
14. Atcerieties, ka karstuma krūts pienu, maksimālā temperatūra 40°C temperatūrā. Siltāks nedrīkst izmantot, lai atkust krūts pienu.
15. Ja apkures krūts piena, maigi maisa saturu siltāks, lai nodrošinātu, pat apkures.
16. Nav siltuma produktiem, izņemot tos, norādījis ražotājs.
17. Neglabājiet vienības netālu no ūdens vai siltuma avotu.
18. Plastmasas daļas, kas tiek pakļauti saules gaismas vai augstas temperatūras uz ilgu laiku tiek pakļauti dabas novecošanu, piemēram, dzelte.

19. Bērni un pieaugušie, kuri nespēj darbināt iekārtas pašiem vajadzētu izmantot to uzraudzībā, kas ir aizbildnis.

PIEZĪME: Šī ierīce nav termoss. Temperatūra turēšanas funkcija ir aprakstīts 5. nodaļā. IERĪCES DARBĪBU.

02. SATURS KOMPLEKTS

1. Sildītājs
2. Barošanas kabelis
3. Tipa-c (kabelis
4. Ekspluatācijas instrukcijas

03. IERĪCES APRAKSTS

SKAT. ATT. A

1. Klp
2. Aizsardzība pret nejaušu atvēršanos
3. Displejs ar funkciju taustiņiem
4. Rokturis
5. Iestāde
6. Klp
7. DC uzlādes kontaktligzda
8. USB-C uzlādes ligzda

04. APRAKSTS DISPLEJA UN FUNKCIJU TAUSTIŅI

SKAT. ATT. B

1. Temperatūras indikators
2. Uzlādes indikators
3. Temperatūras samazināšana
4. Ieslēgt/izslēgt/pārbaudīt akumulatora uzlādes līmeni
5. Palielinot temperatūru

05. IERĪCES DARBĪBU

1. Nospiediet un turiet pogu, B4, lai ieslēgtu sildītāju (jūs dzirdēsiet dubults pīkstiens). Pārliecinieties, vai tur ir šķidrums iekšā, pirms pāriet uz.
2. Kad ieslēgts, temperatūras displejs rāda pašreizējo temperatūru. Noteikts mērķis temperatūrā, izmantojot taustiņu + vai -, starp 35°C - 55ºc. Karsēšanas laikā, temperatūras indikators rāda pašreizējo temperatūru.
3. Kad uzsildīts līdz iestatīto temperatūru, ierīce automātiski atskan trīs reizes, un ievadiet temperatūras režīmu hold (aizturēt). Temperatūra tiks uzturēta līdz brīdim, kad iekārta ir izslēgta vai novada.

4. Nospiediet un turiet pogu, B4 izslēgt sildītāju (jūs dzirdēsiet dubults pīkstiens).
5. Veiciet dubultklikšķi uz B4 lai pārbaudītu akumulatora uzlādes līmeni.
6. Ierīce ir atmiņas funkcija - tā būs atcerēties pēdējo atlasīto temperatūru.
7. Lai novērstu riekstu no nejaušas atvēršanās, pārvietojot ierīci, pabīdiet aizsardzības aizbīdni uz leju (SKAT. ATT. C-1), un pārliecinieties, ka rieksts ir pareizi pievilkt. Lai atvērtu riekstu vāciņu, bīdiet drošības fiksatoru uz augšu (SKAT. ATT. C-2) un nospiediet apakšējo daļu drošības aizšaujamais.
   PIEZĪME: Atcerieties izslēgt sildītāju pēc izlej visu karsē šķidrumu.

06. UZLĀDES IERĪCES

1. Uzlādes laikā, lādēšanas indikators B2 mirgo zaļš un pašreizējo akumulatora uzlādes līmenis tiek attēlots. Kad ierīce ir pilnībā uzlādēts, tas iepīkstas un B2 uzlādes indikators iedegsies zaļā krāsā.
2. Ierīce parāda, kad akumulators ir zems pulss piecas reizes. Displejā redzams mirgojošs „L0" un lādēšanas indikators B2 mirgo zaļš, pēc kura ierīce tiek izslēgta.
3. Pilnīga uzlāde, izmantojot komplektā iekļauto lādētāju ilgst aptuveni 2h. Pilnīga uzlāde, izmantojot USB-C ligzda ilgst līdz pat 8h.
4. Ierīci var uzlādēt, izmantojot LĪDZSTRĀVAS uzlādes kontaktligzda, izmantojot 12V 3A barošanas (ieskaitot), un, izmantojot USB-C uzlādes kontaktligzda, izmantojot 5V 2A barošanas (nav iekļautas) un tips-c (kabelis (iekļauts komplektācijā).
5. Nelietojiet sildītājs, bet uzlāde, izmantojot USB-C ligzda. Apkures ir iespējama tikai, bet uzlāde, izmantojot komplektācijā iekļauto strāvas adapteri.
6. Ar akumulators ir pilnībā uzlādēts, vienība var veikt līdz pat 8 apkures cikliem. Skaits apkures ciklu skaits ir atkarīgs no šķidruma, lai silda un tā sākotnējais un mērķa temperatūru.

07. TĪRĪŠANA UN UZGLABĀŠANA

1. Atvienojiet ierīci no strāvas un ļaujiet sildītājs atdzist pirms tīrīšanas.
2. Neiegremdējiet ierīci ūdenī vai noskalojiet to zem tekoša ūdens.
3. Nelietojiet ļoti kodīgs mazgāšanas līdzekļos vai grūti sūkļi.
4. Tīrīt ķermeņa vienības ar mitru drānu. Pārliecinieties, vai vāciņš ir pareizi aizvērts. Pēc tam noslaukiet sausu, tā, lai neviena ūdens zīmes ir redzamas.
5. Tīru iekšā sildītājs un vāciņu ar maisījumu, ūdens un mazgāšanas šķidrums. Gadījumā, ja kaļķakmeni uzkrāšanas, ielej šķīdumu, citronskābe vai etiķis ar ūdeni (proporcijas 1:1), atstāj to uz 30 min. Pēc

iekārtas tīrīšanas, skalošanas interjera rūpīgi un atstāj nožūt.

6. Jābūt uzmanīgiem, lai nesabojātu siltumapgādes virsmas ar asām metāla instrumenti.
7. Kafija un tēja smērē daļas klp.
8. Iekšpusē vienību var arī jātīra ar Neno Lavar silikona otiņu.
9. Kad to neizmanto, produkts ir jāuzglabā sausā vietā.

PIEZĪME: Labs sildītājs, pirms pirmās lietošanas.

08. SPECIFIKĀCIJA

Ieeja: 5V, 2A / 12V 3A
Baterijas: 5000mAh 37Wh 7.4 V
Materiāls: Nerūsējošais tērauds 316 + PP + ABS + silikona
Tilpums: 500ml
Temperatūras diapazons: 35-55℃ (precizitāte no mērījuma ± 2ºc)
Temperatūras mērvienība: Grādiem pēc Celsija (℃)
Izmēri: 8x8x22.8cm
Svars: 715g

09. GARANTIJAS KARTE

Produkts nāk ar 24 mēnešu garantiju. Garantijas noteikumus un nosacījumus, var atrast vietnē: **https://neno.pl/gwarancja**
Informāciju, sazināties un pakalpojumu adreses var atrast:
https://neno.pl/kontakt
Specifikācijas un saturs var mainīties bez iepriekšēja brīdinājuma. Mēs atvainojamies par sagādātajām neērtībām.

LT

INSTRUKCIJA

Gerbiamas Kliente,
Dėkojame, kad įsigijote Neno Savia nešiojamų vandens šildytuvas. Produktas yra skirta šilumos vandens paruošimui breastmilk, atšilimo motinos pienas, taip pat kavos ar arbatos. Šioje naudojimo instrukcijoje pateikiama visa informacija, būtina siekiant tinkamai naudoti. Prašome perskaityti ir laikytis jos, tuo atveju, jei jums reikia jį naudoti vėl.

01. ATSARGUMO priemonės

1. Nedėkite prietaiso į mikrobangų, steriliser, krosnių arba indaplovėje.

2. Nepilkite vandens daugiau nei 80℃ į prietaisą.
3. Nemerkite prietaiso į vandenį ar kitus skysčius.
4. Nenaudokite su gazuotų produktų.
5. Negalima ardyti ar taisyti patys.
6. Atjunkite prietaisą nuo elektros energijos tiekimo, kai ji yra pilnai įkrauta.
7. Šis produktas nėra žaislas. Siekiant išvengti uždusimo ir deginimas, neleiskite vaikams žaisti su prietaisu.
8. Nelaikykite prietaiso ir jo pakuotės vietoje, kad būtų lengvai prieinama vaikams. Laikykite maitinimo šaltinis ir kabelis ma¾iems vaikams.
9. Nenaudokite produkto, jei kurios nors sudedamosios dalies, yra sugadintas.
10. Nenaudokite priedų ar atsarginių dalių, išskyrus tas, kurias.
11. Įsitikinkite, kad yra skysto įrenginio viduje prieš šildymo.
12. Nelieskite karšto interjeras prietaiso.
13. Patikrinkite temperatūros maisto ant jūsų riešo iki maitinti savo kūdikį.
14. Atminkite, kad šilumos krūties pieną, didžiausia temperatūra 40°C temperatūroje. Šilčiau neturėtų būti naudojami atšildykite motinos pieną.
15. Kai šildymo motinos pieną, atsargiai įmaišykite turinys šilčiau užtikrinti net šildymo.
16. Nėra šilumos produktams, išskyrus tuos, kurie nurodyti gamintojo.
17. Nelaikykite įrenginio šalia vandens ar šilumos šaltinio.
18. Plastikinės dalys, kurios yra veikiamos saulės spinduliai, arba aukštoje temperatūroje ilgą laiką yra linkę fizinis senėjimo reiškiniai, tokie kaip geltonuoja.
19. Ir vaikams, ir suaugusiems, kurie negali naudotis įranga turėtų patys ją naudoti prižiūrint globėjas.

PASTABA: aparatas nėra termosas. Temperatūra laikymo funkcija, aprašyta 5 skyriuje. ĮRENGINIO VEIKIMĄ.

02. RINKINIO TURINYS

1. Šildytuvas
2. Maitinimo kabelis
3. Tipas-c kabelio
4. Naudojimo instrukcijos

03. PRIETAISO APRAŠYMAS

ŽR. PAV. A

1. Bžūp

2. Apsauga nuo atsitiktinio atidarymo
3. Ekranas su funkciniai klavišai
4. Rankena
5. Įstaiga
6. Bžūp
7. Nuolatinės SROVĖS įkrovimo lizdas
8. USB-C įkrovimo lizdas

04. APRAŠYMAS EKRANAS IR FUNKCINIAI KLAVIŠAI

ŽR. PAV. B

1. Temperatūros indikatorius
2. Įkrovimo indikatorius
3. Temperatūros mažinimo
4. Jungiklis on/off/patikrinti akumuliatoriaus įkrovos lygį
5. Didinant temperatūrą

05. ĮRENGINIO VEIKIMĄ

1. Paspauskite ir palaikykite mygtuką B4 jungiklis, šildytuvas (išgirsite dvigubas pyptelėjimas). Įsitikinkite, kad yra skysčio viduje prieš įjungiant.
2. Įjungus temperatūros ekranas rodo esamą temperatūrą. Nustatyti reikiamą temperatūrą, naudojant mygtuką + arba - tarp 35℃ - 55℃. Per šildymo, temperatūros indikatorius rodo esamą temperatūrą.
3. Kai šildomas, kad nustatyta temperatūra, prietaisas pyptelės tris kartus ir įveskite temperatūros režimą hold. Temperatūra bus palaikoma tol, kol įrenginys yra išjungtas ar įvykdyta.
4. Paspauskite ir palaikykite mygtuką B4 išjunkite šildytuvą (išgirsite dvigubas pyptelėjimas).
5. Dukart spustelėkite B4 patikrinti akumuliatoriaus įkrovos lygį.
6. Vienetas turi atminties funkciją - ji bus prisiminti paskutinį pasirinktą temperatūrą.
7. Norėdami išvengti nut nuo netyčinio atidarymo, kai juda vieneto, skaidrių saugos sugauti žemyn (ŽR. PAV. C-1) ir įsitikinkite, kad riešutų yra tinkamai užveržti. Norėdami atidaryti riešutų atvartu, skaidrių saugos sugauti į viršų (ŽR. PAV. C-2) ir paspauskite apatinėje saugos sugauti. **PASTABA:** Nepamirškite išjungti šildytuvą po pilant iš visų šildomo skysčio.

06. ĮKROVIMO PRIETAISAS

1. Įkrovimo metu, įkrovos indikatorius, B2 mirksi žaliai ir dabartinio baterijos lygio rodomas. Kai vienetas yra visiškai įkrauta, ji bus pyptelės ir B2 krovimo indikatorius švies žaliai.

2. Prietaisas rodo, kad baterija senka pagal pypsėjimu penkis kartus. Ekrane pasirodys mirksinti „L0" ir įkrovimo indikatorius B2 mirksi žaliai, po kurio prietaisas automatiškai išsijungia.
3. Visiškai nemokamai komplekte įkroviklis trunka apie 2h. Visiškai įkrautas per USB-C lizdo trunka iki 8h.
4. Prietaisą galima įkrauti naudojant nuolatinės SROVĖS įkrovimo lizdą, naudojant 12V 3A maitinimo (imtinai), ir per USB-C įkrovimo lizdą, naudodamas 5V 2A maitinimo šaltinis (neįtraukta) ir a tipo-c (kabelis pridedamas).
5. Nenaudokite šildytuvo įkrovimo per USB-C lizdą. Šildymas galimas tik įkraunant su komplekte maitinimo adapteris.
6. Su baterija visiškai įkrauta, įrenginys gali atlikti iki 8 šildymo ciklų. Skaičių šildymo ciklų skaičius priklauso nuo to, kiek skysčių turi būti šildomi ir jos pradinės ir siektinos temperatūra.

07. VALYMAS IR LAIKYMAS

1. Atjunkite įrenginį nuo elektros energijos tiekimo ir leisti šildytuvas atvėsti prieš valant.
2. Nemerkite prietaiso į vandenį ar nuplauti jį po tekančiu vandeniu.
3. Nenaudokite koroziją ploviklių ar sunku kempinės.
4. Švarus kūnas blokas su drėgnu skudurėliu. Įsitikinkite, kad dangtelis tinkamai uždarytas. Tada nuvalykite sausa, todėl, kad nėra vandens ženklai yra matomi.
5. Švarus viduje, šildytuvas ir bžūp mišinio, vandens ir plovimo skysčio. Jei kalkių nuosėdoms kaupti, užpilkite tirpalo citrinos rūgšties ar acto su vandeniu (proporcijos 1:1), palikti jį 30min. Po valymo aparatas, skalauti, interjero kruopščiai ir palikite išdžiūti.
6. Būkite atsargūs, ne pakenkti šildymo paviršiaus aštriais metaliniais įrankiais.
7. Kava ir arbata gali dėmė, dalys, dangtelis.
8. Įrenginio vidų, taip pat gali būti valomi su Neno Lavar silikoninis šepetėlis.
9. Kai nenaudojamas, produktas turi būti saugomas sausoje vietoje.

PASTABA: Valyti šildytuvas prieš pirmąjį naudojimą.

08. SPECIFIKACIJA

Įėjimas: 5V 2A / 12V 3A
Baterijos: 5000mAh 37Wh 7.4 V
Medžiaga: Nerūdijantis plienas 316 + PP + ABS + silikono
Talpa: 500ml
Temperatūros diapazonas: 35-55℃ (tikslumo matavimo ± 2℃)

Temperatūros vienetas: Laipsnių Celsijaus (°C)
Matmenys: 8x8x22.8cm
Svoris: 715g

09. GARANTINĖ KORTELĖ
Produkto ateina su 24 mėnesių garantija. Garantinius terminus ir sąlygas galima rasti šiuo adresu: **https://neno.pl/gwarancja**
Informacijos teiraukitės ir paslaugą adresą galima rasti:
https://neno.pl/kontakt
Specifikacijas ir turinys gali keistis be išankstinio įspėjimo. Atsiprašome už nepatogumus.

ET

KASUTUSJUHEND

Kallis Klient,
Täname ostu Neno Savia kaasaskantav veeboiler. Toode on mõeldud vee soojendamiseks ettevalmistamiseks breastmilk, soojenemise rinnapiima, samuti kohvi või teed. Käesolev kasutusjuhend sisaldab kogu teavet, mis on vajalik õige kasutamine. Palun lugege seda ja pidage see juhul, kui teil on vaja, et seda uuesti kasutada.

01. ETTEVAATUSABINÕUD

1. Ärge asetage seadet mikrolaine, steriliser, ahju-või nõudepesumasinas.
2. Ei vala vesi üle 80°C arvesse seadme.
3. Ärge kastke seadet vette või muusse vedelikku.
4. Mitte kasutada koos karboniseeritud tooteid.
5. Ärge demonteerige ega remondi toode ise.
6. Ühendage seadme toide, kui see on täielikult laetud.
7. See toode ei ole mänguasi. Et vältida lämbumas ja põletamine, ärge lubage lastel mängida seadmega.
8. Ärge hoidke seadet ja selle pakendi kohas, kus see on kergesti kättesaadav lastele. Hoida toite kaabel ja kättesaamatus kohas.
9. Ärge kasutage ravimit, kui mõni osa on kahjustatud või puudub.
10. Ärge kasutage tarvikuid või varuosi muud kui need, mis on tarnitud.
11. Veenduge, et seal on vedelik sees üksus enne kuumutamist.
12. Ärge puudutage kuuma sisemusse seade.

13. Kontrollige temperatuuri toidu randmel enne toida oma baby.
14. Pea meeles, et soojuse rinnapiima maksimaalne temperatuur 40°C. Soojem ei tohiks kasutada sula rinnapiima.
15. Kui kütte rinna piima, segatakse õrnalt sisu soojem tagada isegi küte.
16. Ärge kuumutage muid tooteid kui need, mis on märgitud tootja poolt.
17. Ärge hoidke seade lähedal vee või soojuse allikas.
18. Plast osad, mis on avatud päikesevalguse või kõrge temperatuur pikka aega on kalduvus loomuliku vananemise ilminguid nagu kollasus.
19. Lapsed ja täiskasvanud, kes ei saa tegutseda seade ise peaks seda kasutada järelevalve all hooldaja.

MÄRKUS: Kui seade ei ole termosed. Temperatuur holding funktsioon on kirjeldatud punktis 5. OPERATSIOONI SEADE.

02. SISU KIT

1. Küttekeha
2. Toide kaabel
3. Tüüp-c kaabel
4. Kasutusjuhend

03. SEADME KIRJELDUS

VT JOONIS. A

1. Kork
2. Kaitse juhusliku avamise
3. Ekraan funktsiooniklahvid
4. Käepide
5. Keha
6. Kork
7. DC laadija pesa
8. USB-C-laadija pesa

04. KIRJELDUS DISPLAY JA FUNKTSIOONIKLAHVID

VT JOONIS. B

1. Temperatuuri näidik
2. Laadimise märgutuli
3. Temperatuuri vähendamine
4. Lülita sisse/välja/kontrollida aku taset
5. Tõsta temperatuuri

05. TOIMIMINE SEADE

1. Vajutage ja hoidke all nuppu, B4, et lülitage kütteseadme (te kuulete kahekordset helisignaali). Veenduge, et seal on vedelik sees, enne sisselülitamist.

2. Kui sisse lülitatud, temperatuuri näidik näitab praegust temperatuuri. Seatud eesmärgi temperatuur nuppude + või - nuppu, vahel 35℃ - 55℃. Ajal kütte -, temperatuuri-näidik kuvab praeguse temperatuuri.
3. Üks kord kuumutatud seadistatud temperatuur, ühik piiksu kolm korda ja sisestage temperatuur on hold-režiimis. Temperatuuri tuleb hoida, kuni seade on välja lülitatud või tühi.
4. Vajutage ja hoidke all nuppu B4 väljalülitamine kütteseadme (te kuulete kahekordset helisignaali).
5. Topeltklõpsake B4, et kontrollida aku laetuse taset.
6. Seade on mälu funktsioon - see jätab meelde viimati valitud temperatuuri.
7. Et vältida mutter kogemata avamist liikudes üksus, lükake ohutuse saagi alla (VT JOON. C-1) ja veenduge, et mutter on korralikult pingutatud. Avada mutter klapp, lükake ohutuse saagi ülespoole (VT. JOON. C-2) ja vajutage alumist osa ohutuse saagi.
   MÄRKUS: pea Meeles, et lülitage kütteseade pärast külvamist välja kõik kuumutatud vedelik.

06. SEADME LAADIMINE

1. Laadimise ajal laadimise märgutuli B2 vilgub roheline ja praegune aku tasemel kuvatakse. Kui seade on täielikult laetud, see on üks piiks ja B2-laadimise indikaator süttib roheline.
2. Seade annab märku, kui aku on madal signaal viis korda. Ekraanile ilmub vilkuv „L0" ja laadimine näitaja B2 vilgub roheliselt, mille möödudes seade lülitub välja.
3. Täielik laadimine kaasasoleva laadijaga kestab umbes 2h. Kui aku on täis laetud USB-C pessa kestab kuni 8h.
4. Seade võib täis kaudu DC laadija pesa, kasutades 12V 3A toide (komplektis), ja USB-C-laadija pesa, kasutades 5V 2A toide (ei kuulu komplekti) ja tüüp-c-kaabel (kaasas).
5. Ärge kasutage kütteseade laadimise ajal USB-C pessa. Kütmiseks on võimalik ainult juhul, kui laadimine kaasasolev toiteadapter.
6. Aku on täielikult laetud, ühik on võimalik teha kuni 8 kütte-tsüklit. Arv kütte tsüklit sõltub, kui palju vedelikku tuleb soojendada ja oma esialgse ja eesmärgi temperatuuridel.

07. PUHASTAMINE JA SÄILITAMINE

1. Ühendage seade vooluvõrgust pakkumise ja laske kütteseadme jahtuda enne puhastamist.
2. Ärge kastke seadet vette ega loputage seda voolava vee all.
3. Ärge kasutage väga söövitavaid puhastusvahendeid või raske käsnad.

4. Puhas keha seade niiske lapiga. Veenduge, et kork on korralikult suletud. Seejärel pühkida kuivaks nii, et vesi märgid on näha.
5. Puhas sees kütteseade ja kork segu, vee ja pesu-kuni vedelik. Juhul, limescale kogunemine, vala lahus sidrunhapet või äädikat veega (vastavalt proportsioonis 1:1), jätke see 30min. Pärast puhastamist seadme, loputage sisemust korralikult puhtaks ja jäta kuivama.
6. Olge ettevaatlik, et mitte kahjustada kütte pinna teravad metallist tööriistad.
7. Kohvi ja teed saab plekk osade ühise põllumajanduspoliitika.
8. Sees üksus saab ka puhastada Neno Lavar silikoonist pintsel.
9. Kui ei kasuta, toodet tuleb hoida kuivas kohas.

MÄRKUS: Puhta kütteseade enne esmakordset kasutamist.

08. SPETSIFIKATSIOON

Sisend: 5V 2A / 12V 3A
Patareid: 5000mAh 37Wh 7.4 V
Materjal: Roostevaba teras 316 + PP + ABS + silikoon
Maht: 500ml
Temperatuurivahemik: 35-55℃ (täpsuse mõõtmisel ± 2℃)
Temperatuur ühik: ° C (℃)
Mõõtmed: 8x8x22.8cm
Kaal: 715g

09. GARANTII KAART

Toode on saadaval 24-kuulise garantii. Garantii tingimused leiate aadressil:
https://neno.pl/gwarancja
Andmeid, kontaktandmeid ja teenuse aadressi võib leida aadressil:
https://neno.pl/kontakt
Spetsifikatsioonid ja sisu võivad muutuda ilma ette teatamata. Vabandame võimalike ebamugavuste pärast.

КЕРІВНИЦТВО КОРИСТУВАЧА

Шановний Клієнт,
Дякуємо за придбання портативного водонагрівача Neno Savia. Продукт призначений для підігріву води для приготування грудного молока, підігріву грудного молока, а також кави або чаю. Цей посібник користувача містить всю інформацію, необхідну для правильного використання. Будь ласка, прочитайте його та збережіть на випадок, якщо вам знадобиться використовувати його знову.

01. ЗАПОБІЖНІ ЗАХОДИ

1. Не занурюйте прилад у мікрохвильову піч, стерилізатор, духовку або посудомийну машину.
2. Не заливайте впристрій вище 80градусів.
3. Не занурюйте його у воду або інші рідини.
4. Не використовувати з газованими продуктами.
5. Не розбирайте і не ремонтуйте виріб самостійно.
6. Відключіть пристрій від джерела живлення, коли воно повністю зарядиться.
7. Цей продукт не є іграшкою. Щоб уникнути ядухи та опіку, не дозволяйте дітям гратися з пристроєм.
8. Не зберігайте пристрій і його упаковку в місці, легкодоступному для дітей. Зберігайте блок живлення і кабель в недоступному для дітей місці.
9. Не використовуйте виріб, якщо який-небудь компонент пошкоджений або відсутній.
10. Не використовуйте аксесуари або запасні частини, відмінні від додаються.
11. Перед нагріванням переконайтеся, що всередині пристрою є рідина.
12. Не торкайтеся до гарячих внутрішніх частин пристрою.
13. Перед годуванням дитини перевірте температуру їжі на зап›ясті.
14. Не забувайте підігрівати грудне молоко до максимальної температури 40°C. Грілку не слід використовувати для розморожування грудного молока.
15. При нагріванні грудного молока обережно перемішуйте вміст грілки, щоб забезпечити рівномірний нагрів.

16. Не розігрівайте продукти, відмінні від зазначених виробником.
17. Не тримайте пристрій поблизу води або джерел тепла.
18. Пластикові деталі, які тривалий час піддаються впливу сонячних променів або високих температур, піддаються природним явищам старіння, таким як пожовтіння.
19. Діти і дорослі, які не можуть самостійно керувати обладнанням, повинні користуватися ним під наглядом охоронця.

ПРИМІТКА: Прилад не є термосом. Функція підтримки температури описана в розділі 5. РОБОТА ПРИСТРОЮ.

02. ВМІСТ НАБОРУ

1. Обігрівач
2. Джерело живлення з кабелем
3. Кабель Type-c
4. Інструкція по експлуатації

03. ОПИС ПРИСТРОЮ

СМ. РИС. A

1. Кришка
2. Захист від випадкового відкривання
3. Дисплей з функціональними клавішами
4. Ручка
5. Тіло
6. Кришка
7. Роз’єм для зарядки постійним струмом
8. Роз’єм для зарядки USB-C

04. ОПИС ДИСПЛЕЯ І ФУНКЦІОНАЛЬНИХ КЛАВІШ

СМ. РИС. B

1. Індикатор температури
2. Індикатор зарядки
3. Зниження температури
4. Ввімкнути/вимкнути /перевірити рівень заряду батареї
5. Підвищення температури

05. ПРИНЦИП РОБОТИ ПРИСТРОЮ

1. Натисніть і утримуйте кнопку B4, щоб включити нагрівач (пролунає подвійний звуковий сигнал). Перед підключенням переконайтеся, що всередині є рідина.
2. При включенні індикатор температури показує поточну температуру. Виберіть цільову температуру за допомогою кнопок

„+” або „ -” в діапазоні 35°C - 55°C”. Під час нагрівання індикатор температури відображає поточну температуру.

3. Після нагріву до заданої температури пристрій видасть три звукові сигнали і перейде в режим утримування температури. Температура буде підтримуватися до тих пір, доки пристрій не буде вимкнено або розряджена.
4. Натисніть і утримуйте кнопку B4, щоб вимкнути обігрівач (ви почуєте подвійний звуковий сигнал).
5. Двічі клацніть B4, щоб перевірити рівень заряду акумулятора.
6. Пристрій має функцію пам›яті - вона запам›ятовує останню обрану температуру.
7. Щоб запобігти випадкове відкривання гайки при переміщенні пристрою, посуньте запобіжник донизу (див. рис. 3-1) і переконайтеся, що гайка правильно затягнута. Щоб відкрити кришку гайки, посуньте запобіжник вгору (див. рис. 3-2) і натисніть на нижню частину запобіжника.
   ПРИМІТКА: Не забудьте вимкнути нагрівач після того, як вильете всю підігріту рідина.

06. ЗАРЯДКА ПРИСТРОЮ

1. Під час заряджання індикатор зарядки B2 блимає зеленим і відображається поточний рівень заряду батареї. Коли пристрій повністю зарядиться, пролунає звуковий сигнал і індикатор заряду B2 загориться зеленим.
2. Пристрій сигналізує про розряд акумулятора п›ятикратним звуковим сигналом. На дисплеї блимає „L0”, а індикатор зарядки B2 блимає зеленим, після чого пристрій вимикається.
3. Повна зарядка за допомогою доданого зарядного пристрою займає приблизно 2 години. Повна зарядка через USB-C займає до 8 годин.
4. Пристрій можна заряджати через роз›єм для зарядки постійного струму, використовуючи джерело живлення 12 В, 3 А (входить в комплект), і через роз›єм для зарядки USB-C, використовуючи джерело живлення 5 В 2 А (не входить в комплект) і кабель type-c.
5. Не використовуйте обігрівач під час заряджання через USB-C. Нагрівання можливий тільки при зарядці за допомогою доданого адаптера живлення.
6. При повністю зарядженому акумуляторі пристрій може виконати до 8 циклів нагрівання. Кількість циклів нагрівання залежить від кількості рідини і її початкової та кінцевої температур.

07. ОЧИЩЕННЯ І ЗБЕРІГАННЯ

1. Перед чищенням вимкніть пристрій від мережі і дайте нагрівника охолонути.
2. Не занурюйте його у воду і не промийте його під проточною водою.
3. Не використовуйте высококоррозионные миючі засоби або жорсткі губки.
4. Очистіть корпус пристрою вологою тканиною. Переконайтеся, що кришка правильно закрита. Потім витріть насухо, щоб не було видно слідів від води.
5. Очистіть внутрішню поверхню нагрівача і кришку сумішшю води і миючого засобу. У разі скупчення вапняного нальоту залийте розчином лимонної кислоти або оцту з водою (у пропорції 1:1), залиште на 30 хвилин. Після чищення приладу ретельно промийте його внутрішню частину і дайте йому висохнути.
6. Будьте обережні, щоб не пошкодити поверхню нагріву гострими металевими інструментами.
7. Кава та чай можуть забруднити окремі частини кришки.
8. Внутрішню поверхню пристрою також можна чистити силіконової щіткою Neno Lavar.
9. Коли продукт не використовується, його слід зберігати в сухому місці.

ПРИМІТКА: Очистіть нагрівач перед першим використанням.

08. СПЕЦИФІКАЦІЯ

Вхід: 5V 2A / 12V 3A
Акумулятори: 5000 маг 37 Втч 7,4 В
Матеріал: Нержавіюча сталь 316 + PP + ABS + силікон
Об›єм: 500 мл
Діапазон температур: 35-55℃ (точність вимірювання ± 2℃),
Одиниця виміру температури: градуси Цельсія (° c)
Розміри: 8x8x22.8cm
Вага: 715 г

09. ГАРАНТІЙНИЙ ТАЛОН

На виріб надається гарантія 24 місяці. З умовами гарантії можна ознайомитися за адресою: **https://neno.pl/gwarancja**
Детальну інформацію, контактні дані та адресу обслуговування можна знайти за адресою: **https://neno.pl/kontakt**
Характеристики та зміст можуть бути змінені без попереднього повідомлення. Приносимо вибачення за будь-які незручності.

РЪКОВОДСТВО ЗА УПОТРЕБА

Уважаеми Клиенти,
Благодарим ви за покупка на преносим нагревател Neno Savia.
Продуктът е предназначен за подгряване на гореща вода за приготвяне на кърма, подгряване на майчиното мляко, а също и кафе или чай. Това ръководство на потребителя съдържа цялата информация, необходима за правилното използване. Моля, прочетете го и го запишете за всеки случай, ако ви се наложи да го използват отново.

01. ПРЕДПАЗНИ МЕРКИ

1. Не поставяйте уреда в микровълнова печка, стерилизатор, фурна или миялна машина.
2. Не заливайте вустройството над 80градуса.
3. Не погружайте устройство във вода или други течности.
4. Да Не се използва с газирани продукти.
5. Не разбиване и не ремонтируйте продукта сами.
6. Изключете устройството от източника на захранване, когато той напълно ще отговаря.
7. Този продукт не е играчка. За да се избегне задушаване и горят, не позволявайте на деца да играят с устройството.
8. Не съхранявайте устройството и му опаковка, на място, леснодостъпно за деца. Пазете захранващ кабел на място, недостъпно за деца.
9. Не използвайте продукта, ако някой компонент е повреден или липсва.
10. Не използвайте аксесоари или резервни части, различни от полаганите.
11. Преди отопление се уверете, че вътре в устройството има течност.
12. Не докосвайте горещата вътрешните части на устройството.
13. Преди кърменето на бебето проверете температурата на храната върху китката.
14. Не забравяйте затопля кърма, до максимална температура от 40°C. Електрическа възглавничка не трябва да се използва за размразяване на кърма.

15. При загряване на кърмата внимателно перемешивайте съдържанието на ястия, за да се осигури равномерно нагряване.
16. Не разогревайте продукти, различни от посочените от производителя.
17. Не съхранявайте устройството в близост до вода или източници на топлина.
18. Пластмасови детайли, които дълго време изложени на слънчева светлина или на високи температури, изложени на естествено явления на стареене, като пожълтяване.
19. Деца и възрастни, които не могат сами да управляват оборудване, трябва да се използва под надзора на настойник.

БЕЛЕЖКА: Уредът не е термосом. Функция за поддържане на температурата описан в раздел 5. РАБОТА НА УСТРОЙСТВОТО.

02. СЪДЪРЖАНИЕ НА КОМПЛЕКТА

1. Нагревател
2. Захранване с кабел
3. Кабел Type-c
4. Инструкция за експлоатация

03. ОПИСАНИЕ НА УСТРОЙСТВОТО

СМ. ФИГУРА. A

1. На кутията
2. Защита от случайно отваряне
3. Дисплей с функционалните бутони
4. Дръжка
5. Тяло
6. На кутията
7. Конектор за зареждане на постоянен ток
8. Конектор за зареждане USB-C

04. ОПИСАНИЕ ЗА ДИСПЛЕЙ И ФУНКЦИОНАЛНИ БУТОНИ

СМ. ФИГУРА. B

1. Индикатор за температурата
2. Индикатор за зареждане
3. Намаляване на температурата на
4. Включване/изключване /проверите нивото на зареждане на батерията
5. Повишаване на температурата

05. ПРИНЦИПЪТ НА РАБОТА НА УСТРОЙСТВОТО

1. Натиснете и задръжте бутона B4, за да се включи печката (раздастся двоен звуков сигнал). Преди включването се уверете, че вътре има течност.
2. При включване индикатор за температура показва текущата температура. Задайте целевата температура с помощта на бутоните «+» или « -» в диапазона 35℃ - 55℃”. По време на нагряване индикатор за температура показва текущата температура.
3. След загряване до определена температура, устройството ще издаде три звукови сигнала и ще премине в режим на задържане на температурата. Температурата ще се поддържа, докато устройство не бъде изключено или разряжено.
4. Натиснете и задръжте бутона B4, за да изключите нагревателя (ще чуете двоен звуков сигнал).
5. Кликнете два пъти върху B4, за да проверите нивото на зареждане на батерията.
6. Устройството разполага с функция памет - тя помни последно избраната температура.
7. За да се предотврати случайно отваряне на ядки при преместване на устройството плъзнете предпазител надолу (виж фиг. C-1) и уверете се, че гайката е правилно затянута. За да отворите капака на ядки, плъзнете предпазител нагоре (виж фиг. C-2) и натиснете долната част на предпазителя.

ЗАБЕЛЕЖКА: Не забравяйте да изключите нагревателя, след като выльете цялата затоплена течност.

06. ЗАРЕЖДАНЕ НА УСТРОЙСТВОТО

1. По време на зареждане индикаторът за зареждане на B2 мига зелено и показва текущото ниво на заряд на батерията. Когато устройството е напълно ще отговаря, раздастся звуков сигнал и индикаторът за зареждане B2 ще светне в зелено.
2. Устройството сигнализира за сингъл на батерията създал пет пъти със звуков сигнал. На дисплея мига «L0», а индикаторът за зареждане B2 мига в зелено, след което устройството се изключва.
3. Зареждането с предоставения зарядно отнема около 2 часа. Пълно зареждане чрез USB конектор-C отнема до 8 часа.
4. Устройството може да се зарежда чрез жак за зареждане за постоянен ток, с помощта на източник на захранване 12 В 3 (включени в комплекта), както и чрез жак за зареждане USB-C,

като се използва източник на захранване 5 В 2 А (не е включен в комплекта) и кабел type-c.

5. Не използвайте нагревателя по време на зареждане на батерията чрез USB конектор-С. Отопление е възможен само при зареждане с помощта на включения адаптер за захранване.
6. При напълно заредено акумулатор устройство може да изпълни до 8 цикъла на отопление. Броят на циклите на нагряване зависи от броя на нагряване на течността и нейната начална и целевата температура.

07. ПОЧИСТВАНЕ И СЪХРАНЕНИЕ

1. Преди почистване изключете уреда от мрежата и го оставете нагревателя да се охлади.
2. Не погружайте устройство във вода и не го изплакнете с под течаща вода.
3. Не използвайте высококоррозионные почистващи препарати или твърди гъби.
4. Почистете корпуса на устройството с влажна кърпа. Уверете се, че капакът е правилно затворен. След това избършете сухи, за да не се вижда и следа от вода.
5. Почистете вътрешната повърхност на нагревателя и капак със смес от вода и препарат. В случай на клъстери от плака се изсипва разтвор на лимонена киселина или оцет и вода (в съотношение 1:1), оставете за 30 минути. След почистване на уреда внимателно изплакнете го вътрешната част и я оставете да изсъхне.
6. Бъдете внимателни, за да не навредят на повърхността отопление остри метални инструменти.
7. Кафе и чай могат петно на отделни части от покрива.
8. Вътрешната повърхност на устройство, също можете да си миете силиконовата четка Neno Lavar.
9. Когато продуктът не се използва, тя трябва да се съхранява на сухо място.

ЗАБЕЛЕЖКА: Почистете нагревател преди първата употреба.

08. СПЕЦИФИКАЦИЯ

Вход: 5V 2A / 12V 3A
Батерия: 5000 mah 37 Wh 7,4 В
Материал: Неръждаема стомана 316 + PP + ABS + силикон
Обем: 500 мл
Температурен Диапазон: 35-55℃ (точност на измерване ± 2℃),

Единица за измерване на температурата на: цветово Температура (℃)
Размери: 8x8x22.8см
Тегло: 715 гр

09. ГАРАНЦИОННА КАРТА
На продукта предоставя се гаранция 24 месеца. Условията на гаранцията може да се запознаете на адрес: **https://neno.pl/gwarancja**
Подробна информация, данните за контакт и адреса на услугата можете да намерите на адрес: **https://neno.pl/kontakt**
Характеристики и съдържание могат да бъдат променяни без предизвестие. Извиняваме се за всяко неудобство.

MK

УПАТСТВО ЗА УПОТРЕБА

Почитувани Купувачи,
Ви благодариме за купување на Neno Savia преносни бојлер.
Производот е дизајниран за да се загрее водата за подготовка на breast-milk, затоплување мајчино млеко, како и кафе или чај. Овој прирачник содржи сите информации потребни за правилно користење. Ве молиме прочитајте го и чувајте го во случај треба да се користи повторно.

01. МЕРКИ на претпазливост

1. Не ставајте го уредот во микробранова печка, steriliser, печка или во машина за миење садови.
2. Не се прелива вода над 80℃ во уредот.
3. Не не ја потопувајте уредот во вода или на други течности.
4. Не користите со газирани производи.
5. Не расклопување или поправка на производот себе.
6. Исклучете го уредот од напојување кога тоа е целосно наполнета.
7. Овој производ не е играчка. За да се избегне гушење и гори, не им дозволувајте на децата да си играат со уредот.
8. Не чувајте го уредот и неговото пакување во место што е лесно достапен за децата. Имајте на напојување и кабел надвор од дофат на деца.
9. Не користете го производот ако било која компонента е оштетени или исчезнати.

10. Не користете додатоци или резервни делови, освен оние кои се обезбедени.
11. Бидете сигурни дека има течност во внатрешноста на единица пред греење.
12. Не ги допирајте топла внатрешноста на уредот.
13. Проверете ја температурата на храната на вашиот зглоб пред хранење на вашето бебе.
14. Се сеќавам на топлина мајчино млеко до максимална температура од 40°C. Потоплите не треба да се користи за одмрзнување мајчино млеко.
15. Кога греење мајчино млеко, нежно се промешува содржината на потоплите да се обезбеди дури и за греење.
16. Не топлина производи, освен оние наведени од производителот.
17. Не го чувајте единица во близина на вода или на извор на топлина.
18. Пластични делови кои се изложени на сончева светлина или во високите температури за долги периоди на време се подложни на природно стареење феномени како што се yellowing.
19. Децата и возрасните кои не се во состојба да работат на опрема и самите треба да го користат тоа под надзор на старател.

NOTE: апаратот не е термос. Температурата држи функција е опишано во делот 5. РАБОТЕЊЕТО НА УРЕДОТ.

02. СОДРЖИНА НА КОМПЛЕТ

1. Грејач
2. Напојување со кабел
3. Тип-с кабел
4. Оперативни инструкции

03. ОПИС НА УРЕД

ВИДИ СЛ. А

1. Капа
2. Заштита од случаен отворање
3. Екранот со функцијата на копчињата
4. Се справи со
5. Телото
6. Капа
7. СТРУЈА на полнење socket
8. USB-C полнење socket

04. ОПИС НА ЕКРАНОТ И ФУНКЦИЈАТА НА КОПЧИЊАТА

ВИДИ СЛ. В

1. Температура индикатор
2. Индикаторот за полнење
3. Температурата намалување
4. Прекинувач on/off/проверете го нивото на батеријата
5. Зголемување на температурата

05. РАБОТЕЊЕТО НА УРЕДОТ

1. Притиснете и задржете го копчето B4 да го вклучите грејач (ќе слушнете двапати бип). Бидете сигурни дека постои течноста внатре пред да го вклучи.
2. Кога е вклучен, на температура на екранот покажува моменталната температура. Поставување на цел температура со користење на + или - копчето помеѓу 35℃ - 55℃. За време на греење, на температура индикатор покажува моменталната температура.
3. Откако загреан да ја поставите температурата, единица ќе beep три пати и внесете температура држете режим. Температурата ќе се одржува до единицата е исклучен или е разрешен.
4. Притиснете и задржете го копчето B4 за да го исклучите грејач (ќе слушнете двапати бип).
5. Двоен-клик B4 да се провери нивото на наполнетост на батеријата.
6. Единицата има меморија функција - ќе се сеќавам на последниот избраната температура.
7. За да се спречи нут од случајно отворање кога се движат единица, излизгајте го копчето за безбедност фати надолу (ВИДИ СЛ. С-1) и бидете сигурни дека орев е правилно затегнати. За да го отворите орев размавта, излизгајте го копчето за безбедност фати нагоре (ВИДИ СЛ. С-2) и притиснете го долниот дел на безбедност фати.

NOTE: Запомнете да го исклучите грејач по фрлаат надвор сите загрева течноста.

06. ПОЛНЕЊЕТО НА УРЕДОТ

1. Време на полнење, индикаторот за полнење да B2 трепка зелено и тековната нивото на батеријата се прикажани. Кога единицата е целосно наполнета, тоа ќе beep once (еден бип) и Б2 полнење, индикаторот ќе светне зелено.
2. Уредот да покажува кога батеријата е слаба страна на титкање за пет пати. На екранот се прикажува трепкачко „L0” и индикаторот за полнење да B2 трепка зелено, по кое уредот ќе се исклучи.

3. Целосна наполнетост користење вклучени полначот трае приближно 2h. Целосно полнење преку USB-B грло трае до 8h.
4. Уредот може да се полни преку DC полнење приклучок, користејќи 12V 3A напојување (вклучена), и преку USB-C полнење приклучок, со користење на 5V 2A напојување (не се вклучени) и тип-с кабел (вклучени).
5. Не користите грејач додека се полни преку USB-C штекер. Греење е можно само додека се полни со вклучен адаптер.
6. Со батеријата е целосно наполнета, единица може да се изврши до 8 греење циклуси. Бројот на греење циклуси зависи од количеството на течност да се загрева и иницијална и целна температури.

07. ЧИСТЕЊЕ И СКЛАДИРАЊЕ

1. Отштекајте ја единицата од напојување и оставете грејач за да се излади пред чистење.
2. Не не ја потопувајте уредот во вода или исплакнете го под вода.
3. Не користите високо корозивни детергенти или тешко сунѓери.
4. Чистење на телото на единицата со влажна крпа. Бидете сигурни дека капа е правилно затворен. Потоа избришете сува, така што нема вода знаци се видливи.
5. Чистење на внатрешноста на грејач и капа со мешавина на вода и миење-up течност. Во случај на limescale акумулација, се прелива решение на лимонска киселина или оцет со вода (во сооднос 1:1), го оставиме тоа за 30min. По чистење на апаратот, исплакнете внатрешни работи темелно и оставете го да се исуши.
6. Бидете внимателни да не се оштети греење површината со остри метални алатки.
7. Кафе и чај може да дамка делови на ззп.
8. Внатрешноста на единицата исто така, може да се чистат со Neno Lavar силикони четка.
9. Кога не е во употреба, производот треба да се чуваат на суво место.

NOTE: Чистење на грејач пред првата употреба.

08. СПЕЦИФИКАЦИЈА

Текст: 5V 2A / 12V 3A
Батерии: 5000mAh 37Wh 7.4 V
Материјал: не , Рѓосувачки челик 316 + PP + ABS + силикони
Капацитет: 500ml
Температурата опсег: 35-55℃ (прецизност на мерење ± 2℃)

Температурата единица: целзиусови Степени (℃)
Димензии: 8x8x22.8cm
Тежина: 715g

09. ГАРАНЦИЈА КАРТИЧКА
Производот доаѓа со 24-месечен гарантен. Гаранција услови може да се најде на: **https://neno.pl/gwarancja**
За детали, обратете се и услуга адреса може да се најде на:
https://neno.pl/kontakt
Спецификации и содржината се предмет на промена без претходна најава. Ние се извини за сите непријатности.

PT

MANUAL DO UTILIZADOR

Prezado Cliente,
Obrigado por adquirir o Neno Savia portátil aquecedor de água. O produto é projetado para aquecer a água para a preparação do leite materno, o aquecimento do leite materno, bem como café ou chá. Este manual do usuário contém todas as informações necessárias para o uso correto. Por favor, lê-lo e mantê-lo no caso de você precisar usá-lo novamente.

01. PRECAUÇÕES

1. Não coloque o dispositivo no microondas, esterilizador, fogão ou máquina de lavar louça.
2. Não despeje água acima de 80℃ para o dispositivo.
3. Não mergulhe o aparelho em água ou outros líquidos.
4. Não usar com refrigerantes produtos.
5. Não desmontar ou reparar o produto por si mesmo.
6. Desligue o aparelho da fonte de alimentação quando estiver totalmente carregado.
7. Este produto não é um brinquedo. Para evitar asfixia e queima, não permitir que crianças brinquem com o aparelho.
8. Não guarde o dispositivo e a sua embalagem em um lugar que é facilmente acessível às crianças. Mantenha a fonte de alimentação e cabo para fora do alcance das crianças.
9. Não use o produto se algum componente estiver danificado ou em falta.

10. Não use acessórios ou peças de reposição que aqueles fornecidos.
11. Certifique-se de que há líquido no interior da unidade, antes do aquecimento.
12. Não tocar o interior do dispositivo.
13. Verifique a temperatura dos alimentos em seu pulso antes de alimentar o seu bebê.
14. Lembre-se ao calor do leite materno para uma temperatura máxima de 40°C. O aquecedor não deve ser utilizada para descongelar o leite materno.
15. Quando o aquecimento de leite, misture delicadamente o conteúdo do mais quente para garantir um aquecimento uniforme.
16. Não aqueça outros produtos que não aqueles indicados pelo fabricante.
17. Não guarde o aparelho perto de água ou de uma fonte de calor.
18. Peças de plástico que são expostos à luz solar ou a altas temperaturas por longos períodos de tempo são propensos ao envelhecimento natural dos fenômenos, tais como amarelecimento.
19. Crianças e adultos que são incapazes de operar o equipamento deve ser utilizado sob a supervisão de um tutor.

NOTA: O aparelho não é uma garrafa térmica. A temperatura segurando função é descrito na seção 5. A OPERAÇÃO DO DISPOSITIVO.

02. CONTEÚDO DO KIT

1. Aquecedor
2. Fonte de alimentação com cabo
3. Tipo-c cabo
4. Manual de instruções

03. DESCRIÇÃO DO APARELHO

VER FIG. Um

1. Pac
2. Proteção contra abertura acidental
3. Display com teclas de função
4. Alça
5. Corpo
6. Pac
7. DC tomada de carregamento
8. USB-C-tomada de carregamento

04. DESCRIÇÃO DO VISOR E DAS TECLAS DE FUNÇÃO
VER FIG. B

1. Indicador de temperatura
2. Indicador de carga
3. Redução da temperatura
4. Ligar/desligar/verificar o nível de bateria
5. O aumento da temperatura

05. A OPERAÇÃO DO DISPOSITIVO

1. Pressione e segure o botão de B4 para ligar o aquecedor (você ouvirá um bipe duplo). Certifique-se de que há líquido no interior antes de ligar.
2. Quando ligado, o mostrador de temperatura mostra a temperatura atual. Definir a temperatura desejada usando o botão + ou - entre 35℃ a 55℃. Durante o aquecimento, o indicador de temperatura exibe a temperatura atual.
3. Uma vez aquecida para a temperatura, a unidade emite um sinal sonoro de três vezes e introduza a temperatura do modo hold. A temperatura será mantida até que a unidade seja desligada ou descarregada.
4. Pressione e segure o botão de B4 para desligar o aquecedor (você ouvirá um bipe duplo).
5. Faça duplo clique em B4 para verificar o nível de carga da bateria.
6. A unidade tem uma função de memória - ele vai se lembrar da última temperatura selecionada.
7. Para evitar que a porca de abrir acidentalmente quando mover o aparelho, deslize o trinco de segurança para baixo (VER FIG. C-1) e certifique-se de que a porca está devidamente apertado. Para abrir a porca aba, deslize o trinco de segurança para cima (VER FIG. C-2) e pressione a parte inferior do dispositivo de segurança accionado. **NOTA:** não se esqueça de desligar o aquecedor após derramando todo o líquido aquecido.

06. O CARREGAMENTO DO DISPOSITIVO

1. Durante o carregamento, o indicador de carga B2 pisca em verde e o nível de bateria actual é exibida. Quando o aparelho está totalmente carregado, ele irá emitir um sinal sonoro e o B2 indicador de carga acende-se a verde.
2. O dispositivo indica quando a bateria está fraca através de um sinal sonoro de cinco vezes. O visor mostra um piscar „L0” e o indicador de carga B2 pisca em verde, após o qual o dispositivo desliga-se.

3. Uma carga completa utilizando o adaptador de carregador demora cerca de 2h. Um total carga via USB-C soquete leva até 8h.
4. O dispositivo pode ser carregada através do DC tomada de carregamento, usando uma de 12V 3A fonte de alimentação (incluído), e através de USB-C-tomada de carregamento, usando um 5V 2A fonte de alimentação (não incluído) e um tipo-c cabo (incluído).
5. Não utilize o aquecedor durante o carregamento via USB-C soquete. Aquecimento só é possível enquanto a carregar com o adaptador de alimentação incluído.
6. Com a bateria totalmente carregada, a unidade pode executar até 8 ciclos de aquecimento. O número de ciclos de aquecimento depende da quantidade de fluido a ser aquecido e a sua inicial e alvo temperaturas.

07. LIMPEZA E CONSERVAÇÃO

1. Desconecte o aparelho da fonte de alimentação e permitir que o aquecedor para esfriar antes de limpar.
2. Não mergulhe o aparelho em água ou lave-o sob água corrente.
3. Não use altamente corrosivos, detergentes rígido ou esponjas.
4. Limpe o corpo do aparelho com um pano húmido. Certifique-se de que o tampão fica devidamente fechado. Em seguida, seque para que a água não tem marcas visíveis.
5. Limpe o interior do aparelho de aquecimento e a tampa com uma mistura de água e detergente. Em caso de acumulação de calcário, despeje uma solução de ácido cítrico ou vinagre com água (na proporção de 1:1), deixe-o por 30 minutos. Depois de limpar o aparelho, deve-se lavar o interior completamente e deixe-o secar.
6. Tenha cuidado para não danificar a superfície de aquecimento, com nítidas ferramentas de metal.
7. Café e chá podem manchar as peças do cap.
8. O interior do aparelho também podem ser limpos com o Neno Lavar pincel de silicone.
9. Quando não estiver em uso, o produto deve ser armazenado em local seco.

OBSERVAÇÃO: Limpar o aquecedor antes do primeiro uso.

08. ESPECIFICAÇÃO

Entrada: 5V 2A / 12V 3A
Baterias: 5000mAh 37Wh 7.4 V
Material: aço Inoxidável 316 + PP + ABS + silicone
Capacidade: 500ml

Faixa de temperatura: 35-55℃ (precisão de medição ± 2℃)
Unidade de temperatura: Graus Celsius (℃)
Dimensões: 8x8x22.8cm
Peso: 715g

09. CARTÃO DE GARANTIA
O produto vem com uma garantia de 24 meses. Termos e condições de garantia podem ser encontradas em: **https://neno.pl/gwarancja**
Detalhes, entre em contato e endereço do serviço podem ser encontradas em: **https://neno.pl/kontakt**
As especificações e o conteúdo estão sujeitos a alteração sem aviso prévio. Nós pedimos desculpas por qualquer inconveniência.

TR

KULLANIM KILAVUZU

Sayın Müşterimiz,

Neno Savia taşınabilir su ısıtıcısını tercih ettiğiniz için teşekkür ederiz.

Neno, ebeveynlerin günlük ihtiyaçlarını ve hareketli yaşam tarzlarını göz önünde bulundurarak; güvenli, fonksiyonel ve yüksek kalite standartlarına sahip ürünler geliştirmeyi amaçlayan bir markadır. Neno Savia, anne sütü ve bebek mamalarının hazırlanması ile sıcak içecekler için suyun kontrollü ve pratik şekilde ısıtılmasına yardımcı olmak üzere tasarlanmıştır.

Kompakt tasarımı, sıcaklık sabitleme özelliği ve kullanım güvenliği detayları sayesinde Neno Savia, evde ve seyahat sırasında güvenle kullanılabilir.

Ürünü kullanmadan önce bu kullanım kılavuzunu dikkatlice okumanızı ve ileride ihtiyaç duyabileceğiniz için saklamanızı tavsiye ederiz.

01. ÖNLEMLER
1. Cihaza 80℃'nin üzerindeki su dökmeyiniz.
2. Cihazı suya veya diğer sıvılara batırmayınız.
3. Ürünü kendiniz sökmeyiniz veya tamir etmeyiniz.
4. Cihaz tamamen şarj olduğunda güç kaynağından çıkarınız.

5. Cihazı ve ambalajını çocukların kolayca erişebileceği bir yerde saklamayınız. Güç kaynağını ve kabloyu çocukların erişemeyeceği bir yerde muhafaza ediniz.
6. Isıtmadan önce ünitenin içinde sıvı olduğundan emin olunuz.
7. Cihazın sıcak iç kısmına dokunmayınız.
8. Bebeğinizi beslemeden önce yiyeceğin sıcaklığını bileğinizde kontrol ediniz.
9. Anne sütünü ısıtırken, ısıtıcıdaki içeriği hafifçe karıştırarak eşit bir şekilde ısınmasını sağlayınız.
10. Üretici tarafından belirtilenler dışındaki ürünleri ısıtmayınız.
11. Cihazı su veya ısı kaynağının yakınında saklamayınız.
12. Uzun süre güneş ışığına veya yüksek sıcaklıklara maruz kalan plastik parçalar, sararma gibi doğal yaşlanma belirtileri gösterebilir.
13. Cihazı kendi başına kullanamayan çocuklar ve yetişkinler, bir gözetmen gözetiminde kullanmalıdır.

NOT: Cihaz termos değildir. Sıcaklık koruma işlevi, bölüm 5. CİHAZIN ÇALIŞTIRILMASI nda açıklanmaktadır.

02. KİTİN İÇERİĞİ

1. Isıtıcı
2. Kablolu güç kaynağı
3. Tip-c kablo
4. Kullanım talimatları

03. CİHAZIN TANIMI

ŞEKİL A'YA BAKIN

1. Kap
2. Yanlışlıkla açılmaya karşı güvenlik kilidi
3. İşlev tuşlu ekran
4. Kulp
5. Gövde
6. Kapak
7. DC şarj soketi
8. USB-C şarj soketi

04. EKRAN VE FONKSİYON TUŞLARININ AÇIKLAMASI

ŞEKİL B'YE BAKIN

1. Sıcaklık göstergesi
2. Şarj göstergesi
3. Sıcaklık azaltma
4. Açma/kapama/pil seviyesini kontrol etme

5. Sıcaklık artırm

05. CİHAZIN ÇALIŞMASI

1. Isıtıcıyı açmak için B4 düğmesini basılı tutunuz (çift bip sesi duyacaksınız). Açmadan önce içinde sıvı olduğundan emin olunuz.
2. Açıldığında, sıcaklık ekranı mevcut sıcaklığı gösterir. + veya - düğmesini kullanarak 35°C - 55°C arasında hedef sıcaklığı ayarlayınız. Isıtma sırasında, sıcaklık göstergesi mevcut sıcaklığı gösterir.
3. Ayar sıcaklığına ulaşıldığında, ünite üç kez bip sesi çıkarır ve sıcaklık sabitleme moduna geçer. Ünite kapatılana veya şarjı bitene kadar sıcaklık sabit tutulur.
4. Isıtıcıyı kapatmak için B4 düğmesini basılı tutunuz (çift bip sesi duyacaksınız).
5. Pil şarj seviyesini kontrol etmek için B4'e çift tıklayınız.
6. Ünite bir hafıza işlevine sahiptir - son seçilen sıcaklığı hatırlar.
7. Üniteyi taşırken kapağın yanlışlıkla açılmasını önlemek için, emniyet mandalını aşağı kaydırınız (ŞEKİL C-1'E BAKIN) ve kapağın düzgün bir şekilde sıkıldığından emin olunuz. Kapağı açmak için, emniyet mandalını yukarı kaydırınız (ŞEKİL C-2'YE BAKIN) ve emniyet mandalının alt kısmına basınız .

06. CİHAZIN ŞARJ EDİLMESİ

1. Şarj sırasında, şarj göstergesi B2 yeşil renkte yanıp söner ve mevcut pil seviyesi görüntülenir. Ünite tamamen şarj olduğunda, bir kez bip sesi çıkar ve B2 şarj göstergesi yeşil renkte yanar.
2. Pil seviyesi düşük olduğunda cihaz beş kez bip sesi çıkararak bunu belirtir. Ekranda „L0" yanıp söner ve şarj göstergesi B2 yeşil renkte yanıp söner, ardından cihaz kapanır.
3. Birlikte verilen şarj cihazı ile tam şarj yaklaşık 2 saat sürer. USB-C soketi ile tam şarj 8 saate kadar sürer.
4. Cihaz, 12V 3A güç kaynağı (dahil) kullanılarak DC şarj soketi üzerinden ve 5V 2A güç kaynağı (dahil değildir) ve tip-c kablo (dahil) kullanılarak USB-C şarj soketi üzerinden şarj edilebilir.
5. Pil tamamen şarj olduğunda, ünite 8 ısıtma döngüsüne kadar çalışabilir. Isıtma döngülerinin sayısı, ısıtılacak sıvının miktarına ve başlangıç ve hedef sıcaklıklarına bağlıdır.

07. TEMİZLİK VE SAKLAMA

1. Temizlemeden önce üniteyi güç kaynağından çıkarınız ve ısıtıcının soğumasını bekleyiniz.

2. Cihazı suya batırmayınız veya akan su altında yıkamayınız.
3. Ünitenin gövdesini nemli bir bezle temizleyiniz. Kapağın düzgün bir şekilde kapatıldığından emin olunuz. Ardından, su izleri kalmayacak şekilde kurulayınız.
4. Isıtıcının iç kısmını ve kapağı su ve bulaşık deterjanı karışımıyla temizleyiniz. Kireç birikmesi durumunda, sitrik asit veya sirke ile su karışımı (1:1 oranında) ekleyin ve 30 dakika bekletin. Cihazı temizledikten sonra içini iyice durulayın ve kurumaya bırakın.
5. Keskin metal aletlerle ısıtma yüzeyine zarar vermemeye dikkat ediniz.
6. Kahve ve çay, kapağın bazı kısımlarında leke bırakabilir.
7. Cihazın içi Neno Lavar silikon fırça ile de temizlenebilir.
8. Kullanılmadığında, ürün kuru bir yerde saklayınız.

NOT: İlk kullanımdan önce ısıtıcıyı temizleyiniz.

08. ÖZELLİKLER

Giriş: 5V 2A / 12V 3A
Piller: 5000mAh 37Wh 7,4V
Malzeme: Paslanmaz çelik 316 + PP + ABS + silikon
Kapasite: 500 ml
Sıcaklık aralığı: 35-55℃ (ölçüm doğruluğu ± 2℃)
Sıcaklık birimi: Santigrat derece (℃)
Boyutlar: 8x8x22,8 cm
Ağırlık: 715 g

01. GARANTİ KARTI

Ürün 24 ay garantilidir. Garanti koşulları şu adreste bulunabilir: **https://neno.pl/gwarancja**
Ayrıntılar, iletişim bilgileri ve web sitesi adresi şu adreste bulunabilir: **https://neno.pl/kontakt**
Kitin özellikleri ve içeriği önceden haber verilmeksizin değiştirilebilir. Verdiğimiz rahatsızlıktan dolayı özür dileriz.

İTHALATÇI / DAĞITICI BİLGİLERİ
ARS SMART PAZARLAMA İTH. İHR. VE TİC. A.Ş. Adres: Uğurmumcu Mah. Akasya Sok. Ünver Konak Apt. No:24 D:21 Kartal / İstanbul E-posta: info@arssmart.com

YETKİLİ SERVİS / SATIŞ SONRASI HİZMETLER (SSH)
Yetkili servis ve satış sonrası hizmetlere ilişkin güncel bilgilere, ürünle birlikte verilen garanti belgesi üzerinden ve firmanın resmi iletişim kanallarından ulaşabilirsiniz.
Satış sonrası hizmetler ithalatçı firma tarafından sağlanmakta olup, başvurular **info@arssmart.com** e-posta adresi üzerinden kabul edilmektedir.

PL



Umieszczony symbol przekreślonego kosza na śmieci informuje, że nieprzydatnych urządzeń elektrycznych czy elektronicznych, ich akcesoriów (takich jak: zasilacze, przewody) lub podzespołów (na przykład baterie, jeśli dołączono) nie można wyrzucać razem z odpadami gospodarczymi. Właściwe działania w wypadku konieczności utylizacji urządzeń czy podzespołów (na przykład baterii) lub ich recyklingu polega na oddaniu urządzenia do punktu zbiórki, w którym zostanie ono bezpłatnie przyjęte. Utylizacja podlega wersji przekształconej dyrektywy WEEE (2012/19/UE) oraz rozporządzeniu (UE) 2023/1542, zmieniające dyrektywę 2008/98/WE i rozporządzenie (UE) 2019/1020 oraz uchylające dyrektywę 2006/66/WE. Właściwa utylizacja urządzenia zapobiega degradacji środowiska naturalnego. Informacje o punktach zbiórki urządzeń wydają właściwe władze lokalne. Nieprawidłowa utylizacja odpadów zagrożona jest karami przewidzianymi prawem obowiązującym na danym terenie.

EN



The crossed-out wheeled bin symbol indicates that unwanted electrical or electronic equipment, including accessories (such as power supplies or cables) and components (e.g., batteries, if included), must not be disposed of with household waste. Instead, these items should be taken to an appropriate collection point where they will be accepted free of charge for proper disposal or recycling. This requirement is in accordance with the revised WEEE Directive (2012/19/EU) and Regulation (EU) 2023/1542, which amends Directive 2008/98/EC and Regulation (EU) 2019/1020, and repeals Directive 2006/66/EC. Proper disposal of such devices helps prevent environmental damage. Information on local collection points is available from the relevant municipal authorities. Improper disposal of waste may be subject to penalties under applicable local laws.

DE



Das Symbol mit dem durchgestrichenen Müllcontainer weist darauf hin, dass unerwünschte elektrische oder elektronische Geräte, einschließlich Zubehör (z. B. Netzteile oder Kabel) und Komponenten (z. B. Batterien, falls enthalten), nicht mit dem Hausmüll entsorgt werden dürfen. Stattdessen sollten diese Gegenstände zu einer geeigneten Sammelstelle gebracht werden, wo sie kostenlos zur ordnungsgemäßen Entsorgung oder zum Recycling angenommen werden. Diese Anforderung entspricht der überarbeiteten WEEE-Richtlinie (2012/19/EU) und der Verordnung (EU) 2023/1542, die die Richtlinie 2008/98/EG und die Verordnung (EU) 2019/1020 ändert und die Richtlinie 2006/66/EG aufhebt. Die ordnungsgemäße Entsorgung solcher Geräte trägt dazu bei, Umweltschäden zu vermeiden. Informationen zu lokalen Sammelstellen sind bei den zuständigen kommunalen Behörden erhältlich. Die unsachgemäße Entsorgung von Abfällen kann nach geltendem lokalem Recht mit Strafen geahndet werden.

FR



Le symbole représentant une poubelle barrée d'une croix indique que les équipements électriques ou électroniques usagés, y compris les accessoires (tels que les alimentations électriques ou les câbles) et les composants (par exemple, les piles, le cas échéant), ne doivent pas être jetés avec les déchets ménagers. Ces articles doivent plutôt être apportés à un point de collecte approprié où ils seront acceptés gratuitement pour être éliminés ou recyclés de manière adéquate. Cette exigence est conforme à la directive DEEE révisée (2012/19/UE) et au règlement (UE) 2023/1542, qui modifie la directive 2008/98/CE et le règlement (UE) 2019/1020, et abroge la directive 2006/66/CE. L'élimination appropriée de ces appareils contribue à prévenir les dommages environnementaux. Les informations sur les points de collecte locaux sont disponibles auprès des autorités municipales compétentes. L'élimination incorrecte des déchets peut être passible de sanctions en vertu des lois locales applicables.

CZ



Symbol přeškrtnuté popelnice na kolečkách znamená, že nežádoucí elektrická nebo elektronická zařízení, včetně příslušenství (např. napájecí zdroje nebo kabely) a součástí (např. baterie, pokud jsou součástí zařízení), nesmí být likvidována spolu s běžným domácím odpadem. Místo toho by tyto předměty měly být odvezeny do příslušného sběrného místa, kde budou bezplatně přijaty k řádné likvidaci nebo recyklaci. Tento požadavek je v souladu s revidovanou směrnicí WEEE (2012/19/EU) a nařízením (EU) 2023/1542, kterým se mění směrnice 2008/98/ES a nařízení (EU) 2019/1020 a zrušuje směrnice 2006/66/ES. Správná likvidace těchto zařízení pomáhá předcházet poškození životního prostředí. Informace o místních sběrných místech jsou k dispozici u příslušných obecních úřadů. Nesprávná likvidace odpadu může být podle platných místních zákonů předmětem sankcí.

SK



Symbol preškrtnutého kontajnera na kolieskach znamená, že nepotrebné elektrické alebo elektronické zariadenia, vrátane príslušenstva (napr. napájacie zdroje alebo káble) a komponentov (napr. batérie, ak sú súčasťou zariadenia), sa nesmú likvidovať spolu s bežným domovým odpadom. Tieto predmety je potrebné odniesť do príslušného zberného miesta, kde ich bezplatne prijmú na riadnu likvidáciu alebo recykláciu. Táto požiadavka je v súlade s revidovanou smernicou WEEE (2012/19/EÚ) a nariadením (EÚ) 2023/1542, ktorým sa mení a dopĺňa smernica 2008/98/ES a nariadenie (EÚ) 2019/1020 a ktorým sa zrušuje smernica 2006/66/ES. Správna likvidácia takýchto zariadení pomáha predchádzať poškodeniu životného prostredia. Informácie o miestnych zberných miestach sú k dispozícii na príslušných mestských úradoch. Nesprávna likvidácia odpadu môže podliehať sankciám podľa platných miestnych zákonov.

HU



A kereszttel áthúzott kerekes szemetes szimbólum jelzi, hogy a nem kívánt elektromos vagy elektronikus berendezéseket, beleértve a tartozékokat (pl. tápegységek vagy kábelek) és alkatrészeket (pl. akkumulátorok, ha vannak), nem szabad a háztartási hulladékkal együtt ártalmatlanítani. Ehelyett ezeket a tárgyakat megfelelő gyűjtőhelyre kell vinni, ahol ingyenesen átveszik őket a megfelelő ártalmatlanítás vagy újrahasznosítás céljából. Ez a követelmény összhangban van a felülvizsgált WEEE irányelvvel (2012/19/EU) és az (EU) 2023/1542 rendeletével, amely módosítja a 2008/98/EK irányelvet és az (EU) 2019/1020 rendeletet, és hatályon kívül helyezi a 2006/66/EK irányelvet. Az ilyen eszközök megfelelő ártalmatlanítása segít megelőzni a környezeti károkat. A helyi gyűjtőpontokkal kapcsolatos információk a megfelelő önkormányzati hatóságoktól szerezhetők be. A hulladék nem megfelelő ártalmatlanítása a helyi törvények szerint büntethető.

SE



Symbolen med den överkorsade soptunnan indikerar att oönskad elektrisk eller elektronisk utrustning, inklusive tillbehör (t.ex. strömförsörjning eller kablar) och komponenter (t.ex. batterier, om sådana ingår), inte får kasseras tillsammans med hushållsavfall. Istället ska dessa föremål lämnas till en lämplig insamlingsplats där de tas emot kostnadsfritt för korrekt kassering eller återvinning. Detta krav är i enlighet med det reviderade WEEE-direktivet (2012/19/EU) och förordning (EU) 2023/1542, som ändrar direktiv 2008/98/EG och förordning (EU) 2019/1020 och upphäver direktiv 2006/66/EG. Korrekt avfallshantering av sådana enheter bidrar till att förebygga miljöskador. Information om lokala insamlingsställen finns tillgänglig hos berörda kommunala myndigheter. Felaktig avfallshantering kan leda till påföljder enligt tillämpliga lokala lagar.

FI



Yliviivattu pyörillä varustettu roskakori -symboli tarkoittaa, että käytöstä poistettuja sähkö- tai elektroniikkalaitteita, mukaan lukien lisävarusteet (kuten virtalähteet tai kaapelit) ja komponentit (esim. paristot, jos mukana), ei saa hävittää kotitalousjätteen mukana. Sen sijaan nämä tuotteet on vietävä asianmukaiseen keräyspisteeseen, jossa ne otetaan vastaan maksutta asianmukaista hävittämistä tai kierrätystä varten. Tämä vaatimus on tarkistetun WEEE-direktiivin (2012/19/EU) ja asetuksen (EU) 2023/1542 mukainen, jolla muutetaan direktiiviä 2008/98/EY ja asetusta (EU) 2019/1020 ja kumotaan direktiivi 2006/66/EY. Tällaisten laitteiden asianmukainen hävittäminen auttaa ehkäisemään ympäristövahinkoja. Tietoa paikallisista keräyspisteistä saa asianomaisilta kunnallisilta viranomaisilta. Jätteiden virheellinen hävittäminen voi johtaa rangaistuksiin sovellettavien paikallisten lakien nojalla.

NO



Det overkryssede symbolet med hjul på en søppelkasse indikerer at uønsket elektrisk eller elektronisk utstyr, inkludert tilbehør (for eksempel strømforsyninger eller kabler) og komponenter (for eksempel batterier, hvis inkludert), ikke må kastes sammen med husholdningsavfall. I stedet skal disse gjenstandene leveres til et egnet innsamlingssted hvor de vil bli mottatt gratis for riktig avhending eller gjenvinning. Dette kravet er i samsvar med det reviderte WEEE-direktivet (2012/19/EU) og forordning (EU) 2023/1542, som endrer direktiv 2008/98/EF og forordning (EU) 2019/1020, og opphever direktiv 2006/66/EF. Riktig avhending av slike enheter bidrar til å forhindre miljøskader. Informasjon om lokale innsamlingssteder er tilgjengelig fra de relevante kommunale myndighetene. Ukorrekt avhending av avfall kan medføre straffer i henhold til gjeldende lokale lover.

DK



Det overstreget symbol med en affaldsspand på hjul angiver, at uønsket elektrisk eller elektronisk udstyr, herunder tilbehør (f.eks. strømforsyninger eller kabler) og komponenter (f.eks. batterier, hvis de er inkluderet), ikke må bortskaffes sammen med husholdningsaffald. I stedet skal disse genstande afleveres på et passende indsamlingssted, hvor de modtages gratis til korrekt bortskaffelse eller genanvendelse. Dette krav er i overensstemmelse med det reviderede WEEE-direktiv (2012/19/EU) og forordning (EU) 2023/1542, som ændrer direktiv 2008/98/EF og forordning (EU) 2019/1020 og ophæver direktiv 2006/66/EF. Korrekt bortskaffelse af sådanne enheder hjælper med at forhindre miljøskader. Oplysninger om lokale indsamlingssteder kan fås hos de relevante kommunale myndigheder. Forkert bortskaffelse af affald kan medføre sanktioner i henhold til gældende lokal lovgivning.

NL



Het doorgestreepte symbool van een afvalcontainer geeft aan dat ongewenste elektrische of elektronische apparatuur, inclusief accessoires (zoals voedingen of kabels) en onderdelen (bijvoorbeeld batterijen, indien aanwezig), niet bij het huishoudelijk afval mogen worden weggegooid. In plaats daarvan moeten deze artikelen naar een geschikt inzamelpunt worden gebracht, waar ze gratis worden geaccepteerd voor correcte verwijdering of recycling. Deze vereiste is in overeenstemming met de herziene AEEA-richtlijn (2012/19/EU) en Verordening (EU) 2023/1542, die Richtlijn 2008/98/EG en Verordening (EU) 2019/1020 wijzigt en Richtlijn 2006/66/EG intrekt. Een correcte verwijdering van dergelijke apparaten helpt milieuschade te voorkomen. Informatie over lokale inzamelpunten is verkrijgbaar bij de betreffende gemeentelijke autoriteiten. Onjuiste verwijdering van afval kan worden bestraft op grond van de toepasselijke lokale wetgeving.

ES



El símbolo del contenedor tachado indica que los aparatos eléctricos o electrónicos que ya no se desean, incluidos los accesorios (como fuentes de alimentación o cables) y los componentes (por ejemplo, las pilas, si las hay), no deben desecharse con la basura doméstica. En su lugar, estos artículos deben llevarse a un punto de recogida adecuado, donde se aceptarán de forma gratuita para su correcta eliminación o reciclaje. Este requisito se ajusta a la Directiva RAEE revisada (2012/19/UE) y al Reglamento (UE) 2023/1542, que modifica la Directiva 2008/98/CE y el Reglamento (UE) 2019/1020, y deroga la Directiva 2006/66/CE. La eliminación adecuada de estos dispositivos ayuda a prevenir daños medioambientales. La información sobre los puntos de recogida locales está disponible en las autoridades municipales pertinentes. La eliminación inadecuada de los residuos puede estar sujeta a sanciones en virtud de la legislación local aplicable.

IT



Il simbolo del bidone della spazzatura barrato indica che le apparecchiature elettriche o elettroniche non più utilizzate, compresi gli accessori (come alimentatori o cavi) e i componenti (ad esempio le batterie, se incluse), non devono essere smaltite insieme ai rifiuti domestici. Questi articoli devono invece essere portati presso un punto di raccolta appropriato, dove saranno accettati gratuitamente per essere smaltiti o riciclati in modo adeguato. Questo requisito è conforme alla direttiva RAEE modificata (2012/19/UE) e al regolamento (UE) 2023/1542, che modifica la direttiva 2008/98/CE e il regolamento (UE) 2019/1020 e abroga la direttiva 2006/66/CE. Il corretto smaltimento di tali dispositivi contribuisce a prevenire danni all'ambiente. Le informazioni sui punti di raccolta locali sono disponibili presso le autorità comunali competenti. Lo smaltimento improprio dei rifiuti può essere soggetto a sanzioni ai sensi delle leggi locali applicabili.

RO



Simbolul coșului de gunoi cu roți barat indică faptul că echipamentele electrice sau electronice nedorite, inclusiv accesoriile (cum ar fi sursele de alimentare sau cablurile) și componentele (de exemplu, bateriile, dacă sunt incluse), nu trebuie aruncate împreună cu deșeurile menajere. În schimb, aceste articole trebuie duse la un punct de colectare adecvat, unde vor fi acceptate gratuit pentru a fi eliminate sau reciclate în mod corespunzător. Această cerință este în conformitate cu Directiva DEEE revizuită (2012/19/UE) și Regulamentul (UE) 2023/1542, care modifică Directiva 2008/98/CE și Regulamentul (UE) 2019/1020 și abrogă Directiva 2006/66/CE. Eliminarea corespunzătoare a acestor dispozitive contribuie la prevenirea daunelor aduse mediului. Informații despre punctele locale de colectare sunt disponibile la autoritățile municipale competente. Eliminarea necorespunzătoare a deșeurilor poate fi sancționată în conformitate cu legislația locală aplicabilă.

HR/BA



Simbol prekriženog spremnika na kotačima označava da se neželjena električna ili elektronička oprema, uključujući pribor (poput napajanja ili kabela) i komponente (poput baterija, ako su uključene), ne smiju odlagati s kućnim otpadom. Umjesto toga, te predmete treba odnijeti na odgovarajuće sabirno mjesto gdje će se besplatno prihvatiti za pravilno odlaganje ili recikliranje. Ovaj je zahtjev u skladu s revidiranom Direktivom iz 2012/19/IUD) i Uredbom (EZ) 2023/1542, koja mijenja Direktivu 2008/98/IUD i Uredbom (EZ) 2019/1020 i ukida direktivu iz 2006/66/IUD. Pravilno odlaganje takvih uređaja pomaže u sprječavanju oštećenja okoliša. Informacije o lokalnim mjestima za prikupljanje otpada mogu se dobiti od nadležnih općinskih vlasti. Nepravilno odlaganje otpada može rezultirati kaznama prema važećim lokalnim zakonima.

SR/ME



Simbol precrtanog kontejnera na točkovima ukazuje na to da se neželjena električna ili elektronska oprema, uključujući zalihe (poput napajanja ili kablova) i komponente (poput baterija ako su uključene), ne mogu baciti zajedno sa kućnim otpadom. Umesto toga, ove predmete treba odneti na odgovarajuće mesto prikupljanja, gde će biti prihvaćeni besplatno za pravilno odlaganje ili sekundarnu upotrebu. Ovaj zahtev je u skladu sa revidiranom VEEE Direktivom (2012/19/EU) i Uredbom (EU) 2023/1542, koja unosi promene u Direktivu 2008/98/EC i Uredbu (EU) 2019/1020 i poništava Direktivu 2006/66 / EC. Pravilno odlaganje takvih uređaja pomaže u sprečavanju oštećenja životne sredine. Informacije o lokalnim mestima sakupljanja otpada mogu se dobiti od odgovarajućih opštinskih organa vlasti. Nepravilno odlaganje otpada može rezultirati kaznama prema važećem lokalnom zakonu.

SI



Prečrtani simbol kolesnega zabojnika pomeni, da neželene električne ali elektronske naprave, vključno z dodatki (kot so napajalniki ali kabli) in komponentami (npr. baterije, če so priložene), ne smejo biti odložene skupaj z gospodinjskimi odpadki. Namesto tega je treba te predmete odnesti na ustrezno zbirno mesto, kjer jih bodo brezplačno sprejeli za ustrezno odstranjevanje ali recikliranje. Ta zahteva je v skladu z revidirano direktivo WEEE (2012/19/EU) in Uredbo (EU) 2023/1542, ki spreminja Direktivo 2008/98/ES in Uredbo (EU) 2019/1020 ter razveljavlja Direktivo 2006/66/ES. Pravilno odstranjevanje takih naprav pomaga preprečiti škodo okolju. Informacije o lokalnih zbirnih mestih so na voljo pri pristojnih občinskih organih. Neprimerno odstranjevanje odpadkov se lahko kaznuje v skladu z veljavnimi lokalnimi zakoni.

GR



Το σύμβολο του διαγραμμένου τροχήλατου κάδου υποδεικνύει ότι οι ανεπιθύμητοι ηλεκτρικοί ή ηλεκτρονικοί εξοπλισμοί, συμπεριλαμβανομένων των εξαρτημάτων (όπως τροφοδοτικά ή καλώδια) και των εξαρτημάτων (π.χ. μπαταρίες, εάν περιλαμβάνονται), δεν πρέπει να απορρίπτονται μαζί με τα οικιακά απορρίμματα. Αντ' αυτού, τα αντικείμενα αυτά πρέπει να μεταφέρονται σε κατάλληλο σημείο συλλογής, όπου θα γίνονται δεκτά δωρεάν για την κατάλληλη απόρριψη ή ανακύκλωση. Αυτή η απαίτηση είναι σύμφωνη με την αναθεωρημένη οδηγία WEEE (2012/19/ΕΕ) και τον κανονισμό (ΕΕ) 2023/1542, ο οποίος τροποποιεί την οδηγία 2008/98/ΕΚ και τον κανονισμό (ΕΕ) 2019/1020 και καταργεί την οδηγία 2006/66/ΕΚ. Η σωστή απόρριψη τέτοιων συσκευών συμβάλλει στην πρόληψη της περιβαλλοντικής ζημίας. Πληροφορίες σχετικά με τα τοπικά σημεία συλλογής διατίθενται από τις αρμόδιες δημοτικές αρχές. Η ακατάλληλη απόρριψη αποβλήτων ενδέχεται να υπόκειται σε κυρώσεις σύμφωνα με την ισχύουσα τοπική νομοθεσία.

LV



Pārkrustotais riteņu konteinera simbols norāda, ka nevajadzīgas elektriskās vai elektroniskās iekārtas, tostarp piederumi (piemēram, barošanas avoti vai kabeļi) un komponenti (piemēram, baterijas, ja tās ir iekļautas), nedrīkst izmest kopā ar sadzīves atkritumiem. Šīs preces jānodod atbilstošā savākšanas punktā, kur tās bez maksas pieņems atbilstošai apglabāšanai vai pārstrādei. Šī prasība atbilst pārskatītajai EEIA direktīvai (2012/19/ES) un Regulai (ES) 2023/1542, ar ko groza Direktīvu 2008/98/EK un Regulu (ES) 2019/1020 un atceļ Direktīvu 2006/66/EK. Šādu ierīču pareiza iznīcināšana palīdz novērst kaitējumu videi. Informācija par vietējiem savākšanas punktiem ir pieejama attiecīgajās pašvaldībās. Par atkritumu nepareizu iznīcināšanu var tikt piemērotas sankcijas saskaņā ar piemērojamiem vietējiem likumiem.

LT



Perbrauktas ratukinis konteinerio simbolis reiškia, kad nebenaudojama elektros ar elektroninė įranga, įskaitant priedus (pavyzdžiui, maitinimo šaltinius ar kabelius) ir komponentus (pavyzdžiui, baterijas, jei yra), neturi būti išmetama su buitinėmis atliekomis. Vietoj to, šie daiktai turi būti nunešti į atitinkamą surinkimo punktą, kur jie bus nemokamai priimti tinkamam šalinimui ar perdirbimui. Šis reikalavimas atitinka peržiūrėtą EEĮ atliekų direktyvą (2012/19/ES) ir reglamentą (ES) 2023/1542, kuris iš dalies keičia direktyvą 2008/98/EB ir reglamentą (ES) 2019/1020 bei panaikina direktyvą 2006/66/EB. Tinkamas tokių prietaisų šalinimas padeda išvengti žalos aplinkai. Informaciją apie vietinius surinkimo punktus galima gauti iš atitinkamų savivaldybių institucijų. Netinkamas atliekų šalinimas gali būti baudžiamas pagal galiojančius vietos įstatymus.

ET



Läbikriipsutatud ratastega prügikasti sümbol tähistab, et soovimatuid elektri- või elektroonikaseadmeid, sealhulgas lisaseadmeid (nt toiteallikad või kaablid) ja komponente (nt patareid, kui need on kaasas), ei tohi kõrvaldada koos olmejäätmetega. Need esemed tuleb viia asjakohasesse kogumispunkti, kus need võetakse tasuta vastu nõuetekohaseks kõrvaldamiseks või ringlussevõtuks. See nõue on kooskõlas muudetud WEEE direktiiviga (2012/19/EL) ja määrusega (EL) 2023/1542, millega muudetakse direktiivi 2008/98/EÜ ja määrust (EL) 2019/1020 ning tunnistatakse kehtetuks direktiiv 2006/66/EÜ. Selliste seadmete nõuetekohane kõrvaldamine aitab vältida keskkonnakahjustusi. Teave kohalike kogumispunktide kohta on saadaval asjaomastelt kohalikelt ametiasutustelt. Jäätmete ebaõige kõrvaldamine võib kaasa tuua karistused vastavalt kohaldatavatele kohalikele seadustele.

UA



Перекреслений символ контейнера на колесах означає, що непотрібне електричне або електронне обладнання, включаючи аксесуари (такі як блоки живлення або кабелі) та компоненти (наприклад, батареї, якщо вони входять до комплекту), не можна викидати разом із побутовими відходами. Натомість ці предмети слід здати до відповідного пункту збору, де їх безкоштовно приймуть для належної утилізації або переробки. Ця вимога відповідає переглянутій Директиві про відходи електричного та електронного обладнання (2012/19/ЄС) та Регламенту (ЄС) 2023/1542, який вносить зміни до Директиви 2008/98/ЄС та Регламенту (ЄС) 2019/1020 і скасовує Директиву 2006/66/ЄС. Належна утилізація таких пристроїв допомагає запобігти шкоді навколишньому середовищу. Інформацію про місцеві пункти збору можна отримати у відповідних муніципальних органах. Неправильна утилізація відходів може каратися штрафом відповідно до чинного місцевого законодавства.

BG



Символът на пречертана колесна кошница означава, че ненужните електрически или електронни уреди, включително аксесоари (като захранващи устройства или кабели) и компоненти (например батерии, ако са включени), не трябва да се изхвърлят с битовите отпадъци. Вместо това тези артикули трябва да се занесат в подходящ пункт за събиране, където ще бъдат приети безплатно за правилно изхвърляне или рециклиране. Това изискване е в съответствие с ревизираната Директива за отпадъци от електрическо и електронно оборудване (2012/19/ЕС) и Регламент (ЕС) 2023/1542, който изменя Директива 2008/98/ЕО и Регламент (ЕС) 2019/1020 и отменя Директива 2006/66/ЕО. Правилното изхвърляне на такива устройства спомага за предотвратяване на вреди върху околната среда. Информация за местните пунктове за събиране можете да получите от съответните общински власти. Неправилното изхвърляне на отпадъци може да бъде санкционирано съгласно приложимите местни закони.

MK



Прецртаниот симбол на корпа за отпадоци на тркала покажува дека несаканата електрична или електронска опрема, вклучувајќи додатоци (како што се напојување или кабли) и компоненти (на пример, батерии, доколку се вклучени), не смее да се отстранува со отпад од домаќинството. Наместо тоа, овие предмети треба да се однесат на соодветно место за собирање каде што ќе бидат прифатени бесплатно за правилно отстранување или рециклирање. Ова барање е во согласност со Ревидираната Директива НА ОЕЕО (2012/19/ЕУ) и Регулативата (ЕУ) 2023/1542, која ја менува Директивата 2008/98/ЕЗ и Регулативата (ЕУ) 2019/1020 и ја укинува Директивата 2006/66/ЕЗ. Правилното отстранување на таквите уреди помага да се спречи оштетување на животната средина. Информациите за локалните места за собирање се достапни од релевантните општински власти. Неправилното отстранување на отпадот може да биде предмет на казни според важечките локални закони.

PT



O símbolo da lixeira com rodas riscada indica que equipamentos elétricos ou eletrónicos indesejados, incluindo acessórios (como fontes de alimentação ou cabos) e componentes (por exemplo, baterias, se incluídas), não devem ser descartados com o lixo doméstico. Em vez disso, esses itens devem ser levados a um ponto de coleta apropriado, onde serão aceitos gratuitamente para descarte ou reciclagem adequados. Este requisito está em conformidade com a Diretiva REEE revista (2012/19/UE) e o Regulamento (UE) 2023/1542, que altera a Diretiva 2008/98/CE e o Regulamento (UE) 2019/1020 e revoga a Diretiva 2006/66/CE. A eliminação adequada desses dispositivos ajuda a prevenir danos ambientais. As informações sobre os pontos de recolha locais estão disponíveis junto das autoridades municipais competentes. A eliminação inadequada de resíduos pode estar sujeita a sanções nos termos da legislação local aplicável.

TR



Üzerinde çarpı işareti bulunan tekerlekli çöp kutusu sembolü, aksesuarlar (güç kaynakları veya kablolar gibi) ve bileşenler (örneğin, varsa piller) dahil olmak üzere istenmeyen elektrikli veya elektronik ekipmanların evsel atıklarla birlikte atılmaması gerektiğini belirtir. Bunun yerine, bu ürünler uygun bir toplama noktasına götürülmeli ve burada uygun şekilde bertaraf edilmek veya geri dönüştürülmek üzere ücretsiz olarak kabul edilmelidir. Bu gereklilik, 2008/98/EC Direktifini ve 2019/1020 (EU) Yönetmeliğini değiştiren ve 2006/66/EC Direktifini yürürlükten kaldıran, revize edilmiş WEEE Direktifi (2012/19/EU) ve 2023/1542 (EU) Yönetmeliği ile uyumludur. Bu tür cihazların uygun şekilde bertaraf edilmesi, çevresel zararın önlenmesine yardımcı olur. Yerel toplama noktaları hakkında bilgi, ilgili belediye yetkililerinden edinilebilir. Atıkların uygun olmayan şekilde bertaraf edilmesi, geçerli yerel yasalar uyarınca cezaya tabi olabilir.

neno®

Producent:
KGK TREND Sp. z o.o.
ul. Ujastek 5b, 31-752 Kraków, Polska.
Wyprodukowano w PRC

Producer:
KGK TREND Sp. z o. o.
Ujastek 5b, 31-752 Cracow, Poland.
Made in PRC



CE